Bronz

Sortiment: válcová pouzdra
přírubová pouzdra

Odstředivě litá pouzdra jsou určena pro pracovní podmínky s hydrodynamickým a omezeným mazáním na přenos rotačních nebo posuvných pohybů. Umožňují zachytávat statické a dynamické radiální i axiální síly. Vyrábějí se z kvalitních surovin v různém složení. Jsou určené na různé kluzné uzly na přenos i těch největších zatížení. Cínové bronzy mají dobrou pevnost, houževnatost, odolnost proti korozi a kluzné vlastnosti. Používají se na velmi namáhaná kluzná ložiska. Tyto slitiny jsou vhodné na výrobu ložisek pro nejtěžší provozní podmínky - prašné prostředí - drtiče, dopravníky, korozní prostředí - stroje chemického průmyslu. Dalším z používaných materiálů jsou hliníkové bronzy, které mají výbornou odolnost proti korozi, únavovému namáhání (i v korozním prostředí), otěru i dobré kluzné vlastnosti a jsou proto vhodné pro výrobu součástí silně namáhaných na otěr - ložiska pro velké tlaky a malé rychlosti. Pro mazání bronzových kluzných pouzder je možné použít olej nebo plastické mazivo.

Fyzikální a mechanické vlastnosti, tolerance

Technická data		**M1**	**M2**	**M3**	**M4**	**M6**
Cu	%	65	85	80	88	65
Sn	%		5		12	
Pb	%		5			
Zn	%	25	5			25
Ni	%			5		
Al	%	6		10		6
Fe	%			5		
Mn	%	4				4
Hustota	g/cm^3	8	8,8	7,6	8,8	8
Tvrdost	HB	>210	>70	>150	>80	>250
Pevnost v tahu	N/mm^2	>750	>200	>500	>360	>800
Mez kluzu	N/mm^2	>350	>90	>260	>150	>450
Tažnost	%	>12	>15	>10	>8	>8
Teplotní limit	°C	300	400	400	400	400
Tolerance pouzdra		F7/r7/d11	F7/r7/d11	F7/r7/d11	F7/r7/d11	F7/r7/d11
Tolerance díry tělesa		H7	H7	H7	H7	H7
Tolerance hřídele		e7-f7	e7-f7	e7-f7	e7-f7	e7-f7
Povrchová drsnost hřídele Ra	µm	<0,6	<0,6	<0,6	<0,6	<0,6
Tvrdost hřídele	HB	>400	200-400	>400	>400	>400

Tiskové chyby, rozměrové a konstrukční změny vyhrazeny.

Bronz

Kluzná pouzdra bronzová litá, soustružená – typ A

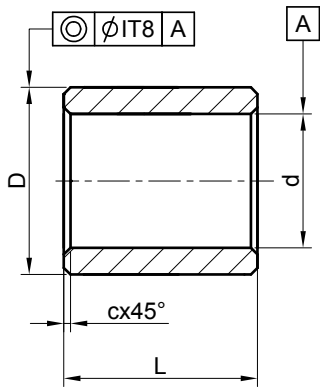

10 – 300 mm

Příklad pro objednání: A1010 BS (d=10mm,L=10mm)

d	D	c	Délka L														
			6	10	15	20	30	40	50	60	70	80	100	120	150	200	250
10	14	1	■	■													
15	20	1		■	■												
20	25	1			■	■											
25	30	1				■	■										
30	35	1				■	■										
35	40	1,5					■	■									
40	45	1,5					■	■									
45	50	1,5					■	■									
50	60	2						■	■								
55	65	2						■	■								
60	70	2						■		■							
65	75	2							■	■							
70	80	2							■		■						
75	85	2							■		■						
80	90	2								■		■					
85	95	2								■		■					
90	105	2								■		■					
95	110	2								■			■				
100	115	2										■	■				
110	130	2,5											■	■			
120	140	2,5											■	■			
130	150	2,5											■	■			
140	160	2,5												■	■		
150	170	2,5												■	■		
180	200	2,5												■	■		
200	220	2,5													■	■	
220	250	2,5													■	■	
250	300	2,5													■	■	
300	350	2,5													■		■

Tiskové chyby, rozměrové a konstrukční změny vyhrazeny.

Bronz

Kluzná pouzdra bronzová litá, soustružená s přírubou – typ B

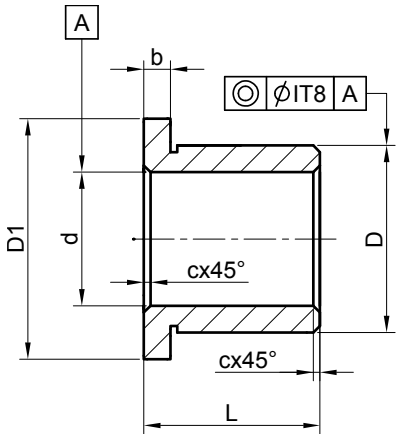

10 – 300 mm

Příklad pro objednání: B1010 BS (d=10mm,L=10mm)

d	D	D1	b	c	Délka L														
					6	10	15	20	30	40	50	60	70	80	100	120	150	200	250
10	14	20	3	1	■	■													
15	20	27	3	1		■	■												
20	25	32	3	1			■	■											
25	30	38	3	1				■	■										
30	35	44	4	1				■	■										
35	40	50	4	1,5					■	■									
40	45	58	5	1,5					■	■									
45	50	63	5	1,5					■	■									
50	60	68	5	2						■	■								
55	65	73	5	2						■	■								
60	70	83	7,5	2						■		■							
65	75	88	7,5	2							■	■							
70	80	95	7,5	2							■		■						
75	85	100	7,5	2							■		■						
80	90	105	7,5	2								■		■					
85	95	110	7,5	2								■		■					
90	105	120	10	2								■		■					
95	110	125	10	2								■			■				
100	115	130	10	2										■	■				
110	130	150	10	2,5											■	■			
120	140	160	10	2,5											■	■			
130	150	170	15	2,5											■	■			
140	160	180	15	2,5												■	■		
150	170	190	15	2,5												■	■		
180	200	220	20	2,5												■	■		
200	220	240	20	2,5													■	■	
220	250	270	20	2,5													■	■	
250	300	320	20	2,5													■	■	
300	350	370	20	2,5													■		■

Tiskové chyby, rozměrové a konstrukční změny vyhrazeny.