ACO - Safe water management

ACO Katalog

- Odlučovače ropných látek
- Lapáky tuků
- Biologické čistírny odpadních vod
- Čerpací stanice

KATALOG ACO TECHNOLOGIE

(platný od 1.8. 2010 do vydání nového katalogu)

Číslo aktualizace: 1

Cena výtisku 55,- Kč

Definice tříd zatížení podle ČSN EN 124

Třída A 15

Třída B 125

Třída C 250

Třída D 400

Třída E 600

Třída F 900

	Třída A 15	dopravní plochy, které jsou výhradně využívány chodci a cyklisty a dále podobné plochy, např. trávníky nebo domácí příjezdové cesty
	Třída B 125	chodníky a pěší zóny a podobné plochy, parkoviště pro osobní automobily a parkovací domy
	Třída C 250	chodníky a postranní pásy silnic, pěší zóny, profesionální parkoviště pro osobní vozy
	Třída D 400	jízdní pruhy ulic, parkoviště a podobně využívané plochy
	Třída E 600	neveřejné dopravní plochy s mimořádným zatěžováním, např. cesty v průmyslových organizacích
	Třída F 900	zvláštní plochy, např. letištní plochy

Veškeré ceny naleznete v ceníku ACO TECHNOLOGIE, který je ke stažení na webových stránkách: **www.aco.cz**

OBSAH *strana*

KOALESCENČNÍ ODLUČOVAČE ROPNÝCH LÁTEK (ORL) dle ČSN EN 858 *5*

Polyetylenové (plastové) ORL pochozí pro třídu zatížení A15 *6*

Železobetonové ORL pojízdné pro třídu zatížení B125 a D400 *7-25*

ODLUČOVAČE (LAPÁKY) TUKŮ (OT) *27*

Polyetylenové (plastové) OT pro třídu zatížení A15 *28*

Železobetonové OT pro třídu zatížení B125 a D400 *29 - 34*

Kalové jímky pro třídu zatížení A15 - D400 *35*

Příslušenství *36 - 37*

Rozdělovací a slučovací šachty (ukázka schématu zapojení) *38*

BIOLOGICKÉ ČISTÍRNY ODPADNÍCH VOD *40*

ACO Clara - plastové ČOV *41 - 45*

ACO Clara C - betonové ČOV *46 - 50*

SERVISNÍ PRÁCE *51*

ČERPACÍ STANICE *52 - 53*

MULI MAX *54*

Veškeré ceny naleznete v ceníku ACO TECHNOLOGIE, který je ke stažení na webových stránkách: **www.aco.cz**

ODLUČOVAČE ROPNÝCH LÁTEK A TUKŮ

kvalitní výrobky splňující platné evropské normy

Stoupající nároky na ochranu životního prostředí vyžadují k čistění vod použití odlučovačů jako předřazených čistících jednotek před vypouštěním vod do vodních toků, resp. do veřejné kanalizace a do čistíren odpadních vod. Odlučovače zbavují vodu ropných látek a tak nedochází ke kontaminaci povrchových a spodních vod, čímž také přispívají k ochraně životního prostředí.
Odlučovače ropných látek jsou určeny k zachycení a odloučení neemulgovaných lehkých kapalin (zejména ropných látek) ze znečištěných vod stékajících z dopravních ploch.
Odlučovače tuků slouží k zachycení a odloučení neemulgovaných tuků a olejů rostlinného a živočišného původu ze znečištěných vod v oblasti potravinářských služeb a v průmyslových provozech. Separováním tuků se úspěšně zabraňuje usazování těchto látek v kanalizačních řádech a tím se zamezuje jejich ucpávání.

Princip fungování:
• odlučovače fungují na principu gravitace (odlučovače ropných látek a tuků) a koalescence (odlučovače ropných látek)
Použití:
• k čistění vod před vypouštěním do vodních toků, resp. do veřejné kanalizace, čistíren odpadních vod apod.
• provozy a prostory zatížené nebezpečným únikem RL – tj. čerpací stanice, parkoviště, komunikace, mycí rampy, autodílny, průmyslové provozy atd.

Výhody:
• výrobky pro všechny typy aplikací - kompletní výrobkové portfolio (1-600 l/s)
• snadné a rychlé zabudování a zprovoznění
• možnost objektového řešení
• stálá účinnost odlučovačů je zachována po celou dobu životnosti stavebního díla
• jímky odlučovačů jsou vodotěsné a mrazuvzdorné
• automatický plovákový uzávěr zajišťující bezpečnost
• jednoduchá údržba - koalescenční vložku lze čistit, není nutná její výměna
• kvalitní výrobky splňující platné normy
• jednoduchá instalace signalizačního a bezpečnostního zařízení
• možnost pojezdu dopravními prostředky

Podpora prodeje:
• kvalitní a ucelené technické podklady i v elektronické podobě
• obchodní a prodejní podpora ve všech regionech
• zaškolení obsluhy
• krátká dodací lhůta

Servis:
• jednoduchá údržba
• snadný přístup revizními otvory
• kompletní technický servis
• po dobu životnosti odlučovače není nutná výměna komponentů
• záruční a pozáruční servis

Na tuzemský trh dodává holding ACO kompletní program koalescenčních odlučovačů ropných látek, tuků a škrobů z polyetylenu a železobetonu.

Veškeré ceny naleznete v ceníku ACO TECHNOLOGIE, který je ke stažení na webových stránkách: **www.aco.cz**

Základní dělení odlučovačů lze provést dle jmenovitého průtoku, materiálového provedení, třídy účinnosti a požadovaného zatížení krytu:

1. *Polyetylenové odlučovače pro nižší průtoky (NS 3 - NS 15)*
   plně průtočné koalescenční odlučovače ECO PLUS
   vhodné pro aplikace bez dopravní zátěže

2. *Železobetonové odlučovače pro běžné průtoky*
   (NS 3 - NS 100 v plném průtoku, obtokové do NS 600)
   - plně průtočné koalescenční odlučovače OLEOPATOR–K
   - koalescenční odlučovače s obtokem OLEOPASS

Odlučovač ropných látek - základní princip funkce separace

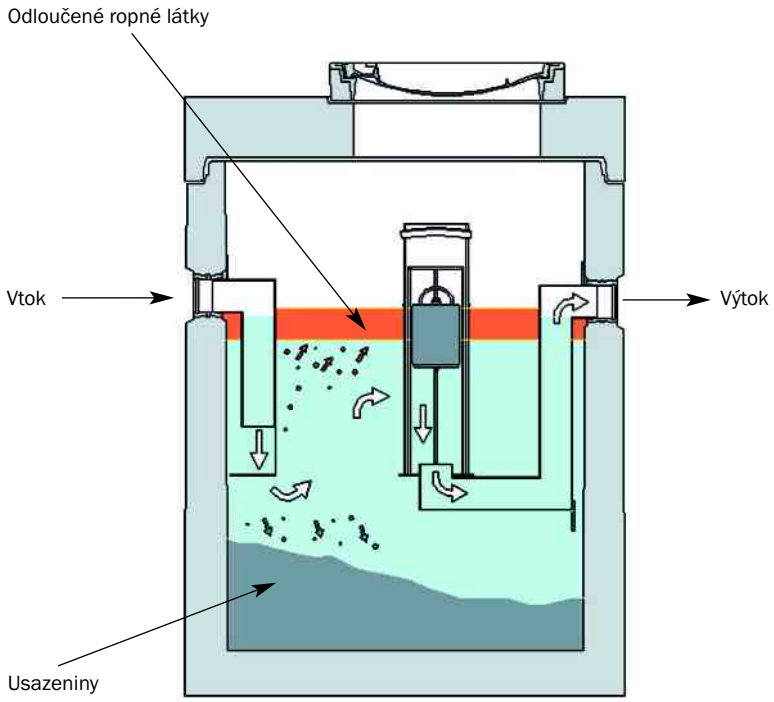

1. Polyetylenové odlučovače ropných látek (ORL)

ECO PLUS
plně průtočné koalescenční ORL (třída I)

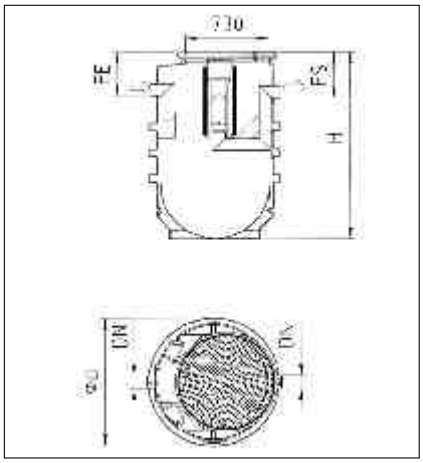

Odlučovače pro nižší průtoky (NS 3 - NS 15)
ORL vhodné pro aplikace bez dopravní zátěže (třída zatížení krytu A 15 dle ČSN EN 124).
Polyetylenová vnitřní garnitura odlučovače je instalována v jímce z téhož materiálu, vyrobené odstředivým odléváním. Tento výrobní proces zajišťuje dokonalou těsnost a hladký vnitřní povrch pro snadné čištění. Odolnost vůči agresivním látkám je dána použitým materiálem.
Koalescenční vložka speciální konstrukce je vyjímatelná k čištění bez nutnosti vyčerpání odlučovače.
Samozřejmostí je bezpečnostní plovák a integrovaná přípojka pro odběr vzorků. Vstup do odlučovače je zakryt plastovým aretovaným pochozím poklopem (A 15). Významnou výhodou pro transport a zabudování odlučovače je jeho nízká hmotnost.

Základní charakteristika

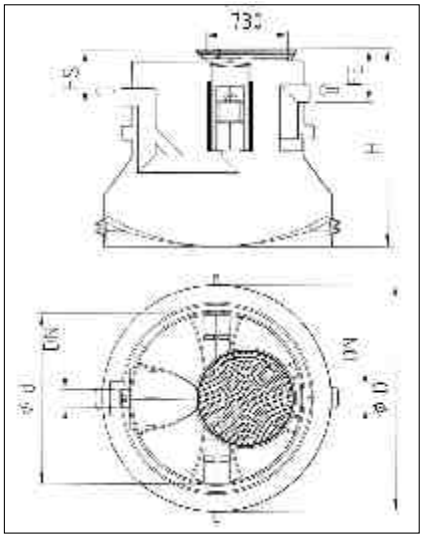

Jmenovitá velikost od NS 3 do NS 15 dle ČSN EN 858, třída I.
Všeobecně stavebně-technické osvědčení a LGA zkušební certifikát.
Z polyetylenu, dokonale vodotěsný, s hladkým snadno čistitelným vnitřním povrchem bez svárů, s přípojkou pro odběr vzorků, s integrovanou kalovou jímkou o objemu 163 -500 (l).
Koalescenční vložka vyjímatelná k čištění bez nutnosti vyčerpání odlučovače.
Funkce zajištěna dle ČSN EN 858, se samostatným uzávěrem.
Maximální objem odloučených ropných látek cca 163 - 560 (l).
Celkový objem cca 600 - 3700 (l).
Kryt odlučovače pro třídu zatížení A 15 dle ČSN EN 124.
Připojení DN 100 - 200.

ECO PLUS
odlučovače ropných látek, třída I dle ČSN EN 858

obj. č.	kapacita NS průtok (l/s)	obj. SF kalové jímky (l)	objem odluč. (l)	max. obj. odlouč. ropných látek (l)	třída zatížení krytu	poklop průměr mm	vnitřní garnitura	DN připojení vnější průměr	ROZMĚRY H mm	Tmin mm	Tmax* mm	průměr D mm	hmot. celkem kg
302350	3	-	600	163	A15	730	plast	100	1 280	383	1 083	1 146	62
302351	3	405	700	163	A15	730	plast	100	1 403	383	1 083	1 146	65
302352	3	620	920	163	A15	730	plast	100	1 400	383	1 083	1 146	75
302353	6	800	1700	560	A15	730	plast	160	1 284	471	1 171	2 016	108
302354	6	1 200	2100	560	A15	730	plast	160	1 420	471	1 171	2 016	114
302355	8	800	1700	560	A15	730	plast	160	1 284	471	1 171	2 016	108
302356	8	1 700	2450	560	A15	730	plast	160	1 600	471	1 171	2 016	122
302357	10	-	650	188	A15	730	plast	160	1 400	406	1 106	1 146	73
302358	10	1 200	2100	560	A15	730	plast	160	1 419	471	1 171	2 016	135
302359	10	2 000	2830	560	A15	730	plast	160	1 765	471	1 171	2 016	135
302360	15	-	1600	500	A15	730	plast	200	1 600	510	1 210	2 016	113
302361	15	1 700	2400	500	A15	730	plast	200	1 600	510	1 210	2 016	130
302362	15	3 000	3700	500	A15	730	plast	200	2 072	510	1 210	2 016	161

* s pou žitím nástavce

PŘÍSLUŠENSTVÍ A DOPLŇKY K ODLUČOVAČŮM

302004	nástavec 800 mm

Pozn.: Třída zatížení krytu ČSN EN 124.

2. Železobetonové odlučovače ropných látek (ORL)

OLEOPATOR - K
koalescenční plně průtočný ORL

OLEOPASS
koalescenční ORL s obtokem

ORL pro běžné průtoky NS 3 - NS 100 v plném průtoku, obtokové do 600 l/s.
Oba typy železobetonových odlučovačů jsou optimálně určeny pro aplikace s dopravní zátěží (třída zatížení krytu B 125 nebo D 400 dle ČSN EN 124).
Garnitura každého typu je zabudována v monolitické železobetonové nádrži s typovou statikou, s dokladem tlakové bezpečnosti a vícevrstvou vnitřní povrchovou úpravou odpovídající normám.
Instalovaná technologie je vyrobena z polyetylenu nebo z nerezové oceli (na vyžádání) a je opatřena bezpečnostním plovákem a přípojkou pro odběr vzorků.
Koalescenční vložka je vyjímatelná k čištění bez nutnosti vyčerpání odlučovače.
Nástavby nádrží pro hlubší osazení jsou ukládány na těsnění.
Vstupy do odlučovačů jsou zakryty typovými šachtovými poklopy BeGu.
Odlučovače jsou vybaveny integrovanou nebo samostatnou kalovou jímkou odpovídajícího objemu.

Tyto nosné odlučovače jsou konstruovány tak, že není nutno provádět jejich další obetonování. Odlučovače se osazují do výkopu, jehož dno je v závislosti na kvalitě podloží zpevněno zhutněným štěrkopískem nebo hubeným betonem a vyrovnáno pískem. Osazený a připojený odlučovač se rovnoměrně obsype vytěženou zeminou za průběžného hutnění, naplní se čistou vodou a zároveň se uvede plovák do funkčního stavu.

Veškeré koalescenční odlučovače ropných látek ACO jsou konstruovány, zkoušeny, vyráběny a aplikovány jako odlučovače třídy I dle ČSN EN 858. Hodnoty nepolárních extrahovatelných látek C10-C40 (dříve značeno jen NEL) jsou na výstupu do 5 mg/l. Každá jmenovitá velikost byla vyzkoušena pod dozorem nezávislého institutu LGA Wurzburg, přičemž všechny odlučovače požadavky této normy splnily.

Společnost ACO Industries k.s. je držitelem certifikátu kvality v oboru DIN EN ISO 9001, uděleného na základě auditu TÜV Management Service GmbH pod reg. č. 12 100 6330.

Za předpokladu pravidelné údržby dle provozního řádu, která zahrnuje vyprázdnění a vyčištění odlučovače, očištění koalescenční vložky tlakovou vodou, její opětovnou instalaci a naplnění čistou vodou, je garantována stálá účinnost po celou dobu životnosti.

Detailní pokyny pro zabudování, provoz a údržbu odlučovačů jsou volně ke stažení na internetových stránkách naší společnosti.

2. Železobetonové odlučovače ropných látek (ORL)

OLEOPATOR - K

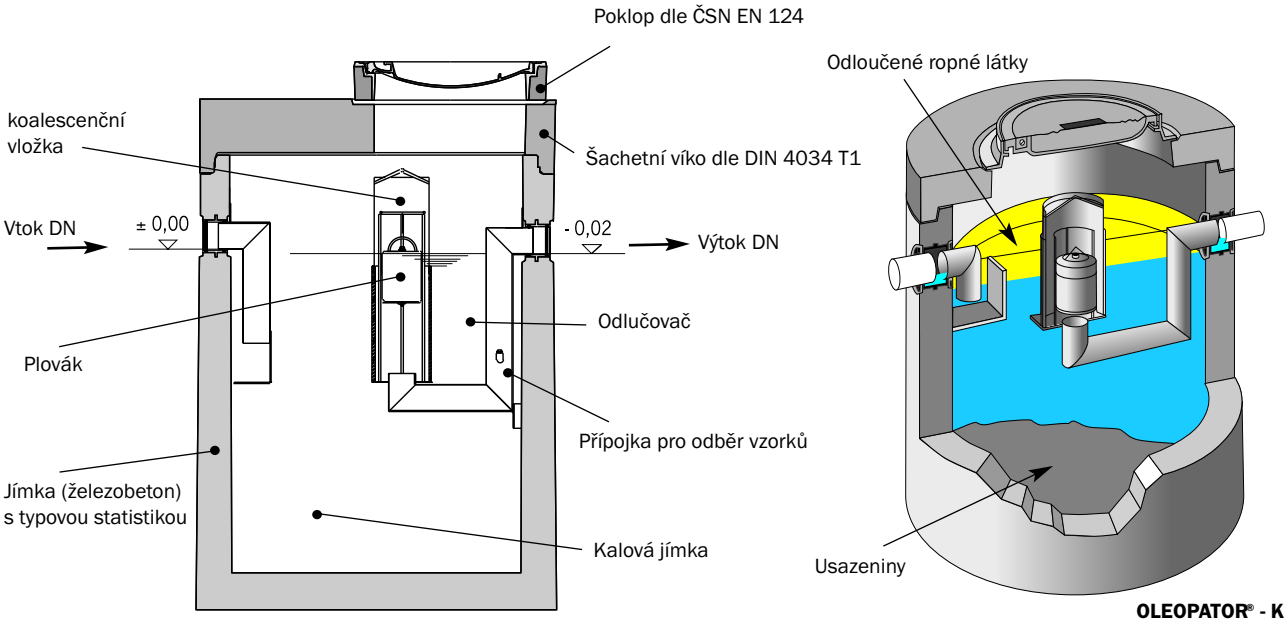

Základní charakteristika:

Jmenovitá velikost od NS 3 do NS 100 dle ČSN EN 858-1
Všeobecné stavebně-technické osvědčení a LGA zkušební certifikát
Ze železobetonu DIN 4281, s dokladem tlakové bezpečnosti,
v monolitické konstrukci s vnitřní povrchovou úpravou odpovídající
normám, s přípojkou pro odběr vzorků, koalescenční vložka
vyjímatelná k čištění bez nutnosti vyčerpání odlučovače

Funkce zajištěna dle ČSN EN 858-1, se samostatným uzávěrem
Maximální objem odloučených ropných látek cca 160 - 2150 (l)
Celkový objem cca 700 - 8420 (l)
Kryt odlučovače průměru 600 –1000 mm
pro třídu zatížení B 125 / D 400 dle ČSN EN 124
Připojení DN 100 - DN 400

Jmen. velikost NS	Objem SF kalové jímky (l)	Připojení DN	Objem odlučovače (l)	Objem odloučených ropných látek (l)
3	300	100	700	160
3	650	100	934	160
3	900	100	1544	460
6	600	150	915	160
6	1200	150	1516	230
6–10	-	150	530	185
6–10	1000	150	1515	273
6–10	2000	150	2660	560
6–10	2500	150	3234	560
6–10	5000	150	6481	1140
15	-	200	3440	460
15	1500	200	2403	460
15	3000	200	4686	950
15–20	5000	200	6956	1160
20	-	200	3440	590
20	2000	200	3190	590
20	4000	200	5607	1160
20	6000	200	7717	1160
30	-	250	3325	634
30	3000	250	5511	1510
30	5000	250	7622	1510
30	6000	250	8420	1510
40	-	300	3763	1350
40	4000	300	6918	1350
40	5000	300	7926	1350
50	-	300	3763	1350
50	5000	300	7926	1350
65	-	300	4600	1674
80	-	400	6040	2150
100	-	400	7665	2100

2. Železobetonové odlučovače ropných látek (ORL)

OLEOPATOR - K - NS 3 SF 300
koalescenční odlučovače ropných látek

Základní / nastavitelné provedení

obj. č.	kapacita NS průtok (l/s)	obj. SF kalové jímky (l)	objem odluč. (l)	max. obj. odlouč. ropných látek (l)	třída zatížení krytu	poklop průměr mm	vnitřní garnitura	DN připojení vnější průměr	B mm	– C mm	ROZMĚRY Tmin mm	Tmax mm	průměr D mm	nejtěžší díl kg	hmot. celkem kg
740 301	3	300	700	160	B 125	600	plast	Dn100/Ø 110	395	870	725	5395	1240	1630	2300
740 501	3	300	700	160	D 400	600	plast	DN100/Ø 110	395	870	725	5395	1240	1630	2300

Základní / nastavitelné provedení

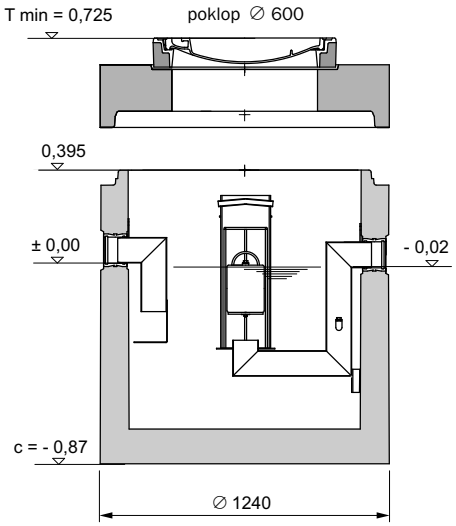

Legenda:

T min. = minimální hloubka zabudování
T max.= maximální hloubka zabudování
B = vzdálenost mezi dnem vtokového potrubí a horní hranou jímky
C = vzdálenost mezi dnem vtokového potrubí a dnem jímky
D = průměr nádoby

Pozn.: Při nastavování odlučovače pomocí kroužků a nádob je třeba připočíst na každou spáru 10 mm.

Veškeré ceny naleznete v ceníku ACO TECHNOLOGIE, který je ke stažení na webových stránkách: **www.aco.cz**

2. Železobetonové odlučovače ropných látek (ORL)

OLEOPATOR - K - NS 3 SF 650
koalescenční odlučovače ropných látek

Základní / nastavitelné provedení

obj. č.	kapacita NS průtok (l/s)	obj. SF kalové jímky (l)	objem odluč. (l)	max. obj. odlouč. ropných látek (l)	třída zatížení krytu	poklop průměr mm	vnitřní garnitura	DN připojení vnější průměr	B mm	– C mm	ROZMĚRY Tmin mm	Tmax mm	průměr D mm	nejtěžší díl kg	hmot. celkem kg
740 329	3	650	934	160	B 125	600	plast	DN100/Ø110	385	1360	715	5385	1270	2250	2950
740 529	3	650	934	160	D 400	600	plast	DN100/Ø110	385	1360	715	5385	1270	2250	2950

Základní / nastavitelné provedení

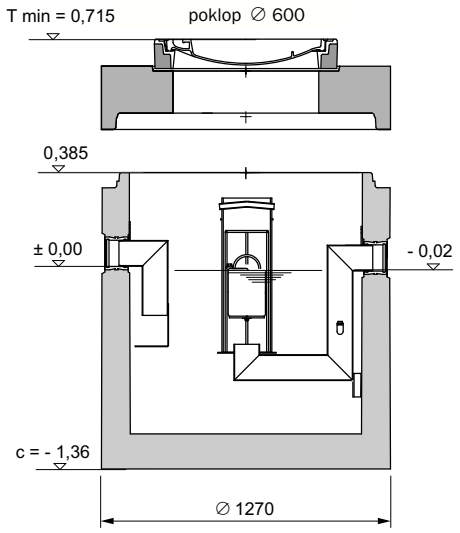

Legenda:

T min. = minimální hloubka zabudování
T max.= maximální hloubka zabudování
B = vzdálenost mezi dnem vtokového potrubí a horní hranou jímky
C = vzdálenost mezi dnem vtokového potrubí a dnem jímky
D = průměr nádoby

Pozn.: Při nastavování odlučovače pomocí kroužků a nádob je třeba připočíst na každou spáru 10 mm.

2. Železobetonové odlučovače ropných látek (ORL)

OLEOPATOR - K - NS 3 SF 900
koalescenční odlučovače ropných látek

Základní provedení

obj. č.	kapacita NS průtok (l/s)	obj. SF kalové jímky (l)	objem odluč. (l)	max. obj. odlouč. ropných látek (l)	třída zatížení krytu	poklop průměr mm	vnitřní garnitura	DN připojení vnější průměr	B mm	– C mm	ROZMĚRY Tmin mm	Tmax mm	průměr D mm	nejtěžší díl kg	hmot. celkem kg
740 305	3	900	1544	460	B 125	600	plast	Dn100/Ø 110	500	1290	830	1070	1470	2960	4000
740 505	3	900	1544	460	D 400	600	plast	DN100/Ø 110	500	1290	830	1070	1470	2960	4000

Nastavitelné provedení

obj. č.	kapacita NS průtok (l/s)	obj. SF kalové jímky (l)	objem odluč. (l)	max. obj. odlouč. ropných látek (l)	třída zatížení krytu	poklop průměr mm	vnitřní garnitura	DN připojení vnější průměr	B mm	– C mm	ROZMĚRY Tmin mm	Tmax mm	průměr D mm	nejtěžší díl kg	hmot. celkem kg
743 305	3	900	1544	460	B 125	600	plast	DN100/Ø 110	500	1290	1110	5500	1470	2960	4480
743 505	3	900	1544	460	D 400	600	plast	DN100/Ø 110	500	1290	1110	5500	1470	2960	4480

Základní provedení

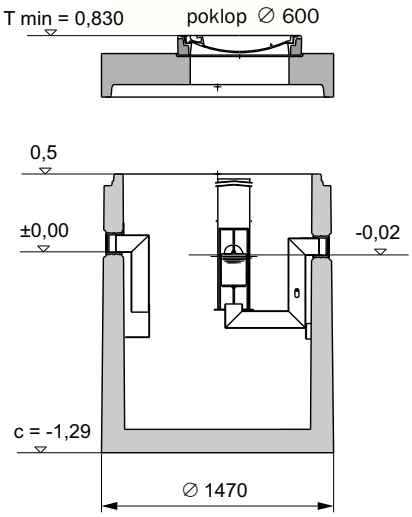

Nastavitelné provedení

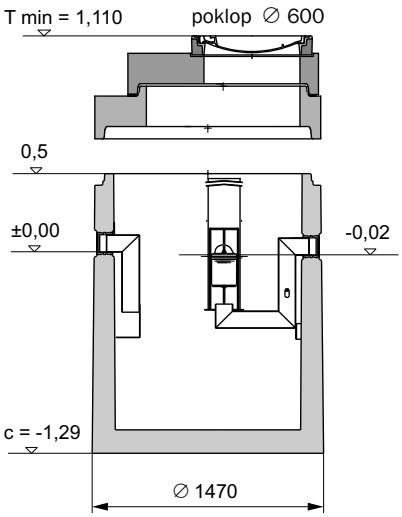

Legenda:

T min. = minimální hloubka zabudování
T max.= maximální hloubka zabudování
B = vzdálenost mezi dnem vtokového potrubí a horní hranou jímky
C = vzdálenost mezi dnem vtokového potrubí a dnem jímky
D = průměr nádoby

Pozn.: Při nastavování odlučovače pomocí kroužků a nádob je třeba připočíst na každou spáru 10 mm.

2. Železobetonové odlučovače ropných látek (ORL)

OLEOPATOR - K - NS 6 SF 600
koalescenční odlučovače ropných látek

Základní / nastavitelné provedení

obj. č.	kapacita NS průtok (l/s)	obj. SF kalové jímky (l)	objem odluč. (l)	max. obj. odlouč. ropných látek (l)	třída zatížení krytu	poklop průměr mm	vnitřní garnitura	DN připojení vnější průměr	B mm	– C mm	ROZMĚRY Tmin mm	Tmax mm	průměr D mm	nejtěžší díl kg	hmot. celkem kg
740 387	6	600	915	160	B 125	600	plast	DN150/Ø160	410	1335	740	5410	1240	2300	2950
740 587	6	600	915	160	D 400	600	plast	DN150/Ø160	410	1335	740	5410	1240	2300	2950

Základní / nastavitelné provedení

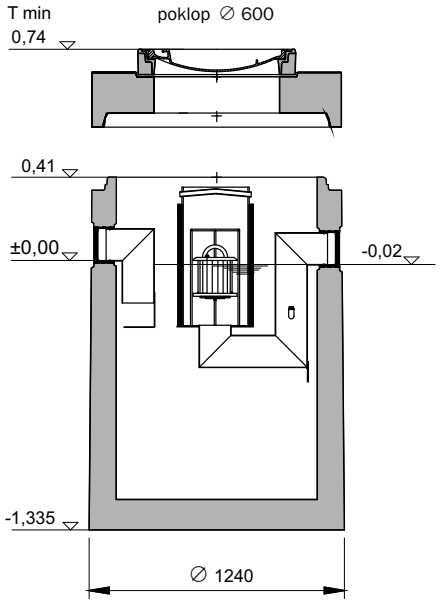

Legenda:

T min. = minimální hloubka zabudování
T max.= maximální hloubka zabudování
B = vzdálenost mezi dnem vtokového potrubí a horní hranou jímky
C = vzdálenost mezi dnem vtokového potrubí a dnem jímky
D = průměr nádoby

Pozn.: Při nastavování odlučovače pomocí kroužků a nádob je třeba připočíst na každou spáru 10 mm.

2. Železobetonové odlučovače ropných látek (ORL)

OLEOPATOR - K - NS 6 SF 1200
koalescenční odlučovače ropných látek

Základní provedení

obj. č.	kapacita NS průtok (l/s)	obj. SF kalové jímky (l)	objem odluč. (l)	max. obj. odlouč. ropných látek (l)	třída zatížení krytu	poklop průměr mm	vnitřní garnitura	DN připojení vnější průměr	B mm	– C mm	ROZMĚRY Tmin mm	Tmax mm	průměr D mm	nejtěžší díl kg	hmot. celkem kg
740 307	6	1200	1516	230	B 125	600	plast	DN150/Ø160	440	1510	770	1010	1470	3180	4230
740 507	6	1200	1516	230	D 400	600	plast	DN150/Ø160	440	1510	770	1010	1470	3180	4230

Nastavitelné provedení

obj. č.	kapacita NS průtok (l/s)	obj. SF kalové jímky (l)	objem odluč. (l)	max. obj. odlouč. ropných látek (l)	třída zatížení krytu	poklop průměr mm	vnitřní garnitura	DN připojení vnější průměr	B mm	– C mm	ROZMĚRY Tmin mm	Tmax mm	průměr D mm	nejtěžší díl kg	hmot. celkem kg
743 307	6	1200	1516	230	B 125	600	plast	DN150/Ø160	440	1510	1050	5440	1470	3180	4680
743 507	6	1200	1516	230	D 400	600	plast	DN150/Ø160	440	1510	1050	5440	1470	3180	4680

Základní provedení

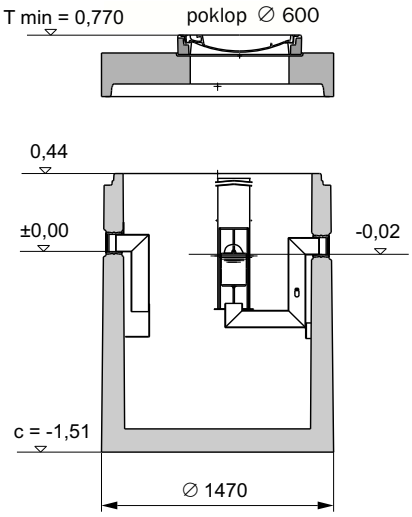

Nastavitelné provedení

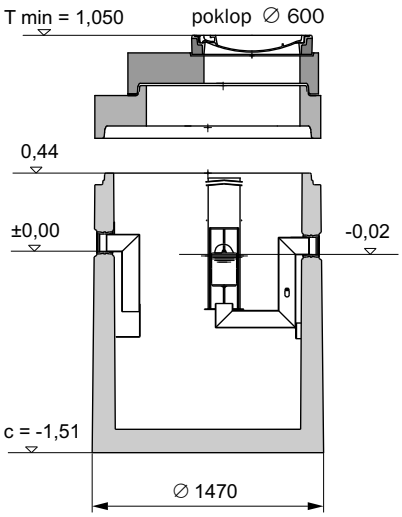

Legenda:

T min. = minimální hloubka zabudování
T max.= maximální hloubka zabudování
B = vzdálenost mezi dnem vtokového potrubí a horní hranou jímky
C = vzdálenost mezi dnem vtokového potrubí a dnem jímky
D = průměr nádoby

Pozn.: Při nastavování odlučovače pomocí kroužků a nádob je třeba připočíst na každou spáru 10 mm.

2. Železobetonové odlučovače ropných látek (ORL)

OLEOPATOR - K - NS 6-10
koalescenční odlučovače ropných látek

Základní provedení

obj. č.	kapacita NS průtok (l/s)	obj. SF kalové jímky (l)	objem odluč. (l)	max. obj. odlouč. ropných látek (l)	třída zatížení krytu	poklop průměr mm	vnitřní garnitura	DN připojení vnější průměr	B mm	– C mm	ROZMĚRY Tmin mm	Tmax mm	průměr D mm	nejtěžší díl kg	hmot. celkem kg
746 351	6-10	1000	1515	273	B 125	600	plast	DN150/Ø160	440	1510	770	1010	1470	3200	4300
746 551	6-10	1000	1515	273	D 400	600	plast	DN150/Ø160	440	1510	770	1010	1470	3200	4300
740 309	6-10	2000	2660	560	B 125	600	plast	DN150/Ø160	405	1675	735	975	1800	4700	6000
740 509	6-10	2000	2660	560	D 400	600	plast	DN150/Ø160	405	1675	735	975	1800	4700	6000
740 311	6-10	2500	3234	560	B 125	600	plast	DN150/Ø160	370	2000	700	940	1800	5280	6570
740 511	6-10	2500	3234	560	D 400	600	plast	DN150/Ø160	370	2000	700	940	1800	5280	6570
746 317	6-10	5000	6481	1140	B 125	600	plast	DN150/Ø160	385	1925	735	975	2440	7950	9400
746 517	6-10	5000	6481	1140	D 400	600	plast	DN150/Ø160	385	1925	735	975	2440	7950	9400

Nastavitelné provedení

obj. č.	kapacita NS průtok (l/s)	obj. SF kalové jímky (l)	objem odluč. (l)	max. obj. odlouč. ropných látek (l)	třída zatížení krytu	poklop průměr mm	vnitřní garnitura	DN připojení vnější průměr	B mm	– C mm	ROZMĚRY Tmin mm	Tmax mm	průměr D mm	nejtěžší díl kg	hmot. celkem kg
740 363	6-10	-	530	185	B 125	600	plast	DN150/Ø160	420	845	750	5420	1240	1630	2310
740 563	6-10	-	530	185	D 400	600	plast	DN150/Ø160	420	845	750	5420	1240	1630	2310
746 751	6-10	1000	1515	273	B 125	600	plast	DN150/Ø160	440	1510	1050	5440	1470	3200	4300
747 951	6-10	1000	1515	273	D 400	600	plast	DN150/Ø160	440	1510	1050	5440	1470	3200	4300
743 309	6-10	2000	2660	560	B 125	600	plast	DN150/Ø160	405	1675	1015	5405	1800	4703	6850
743 509	6-10	2000	2660	560	D 400	600	plast	DN150/Ø160	405	1675	1015	5405	1800	4703	6850
743 311	6-10	2500	3234	560	B 125	600	plast	DN150/Ø160	370	2000	980	5370	1800	5280	7100
743 511	6-10	2500	3234	560	D 400	600	plast	DN150/Ø160	370	2000	980	5370	1800	5280	7100
746 717	6-10	5000	6481	1140	B 125	600	plast	DN150/Ø160	385	1925	1185	5385	2440	7950	9850
746 917	6-10	5000	6481	1140	D 400	600	plast	DN150/Ø160	385	1925	1185	5385	2440	7950	9850

Pozn.: Třída zatížení krytu ČSN EN 124.

Základní provedení

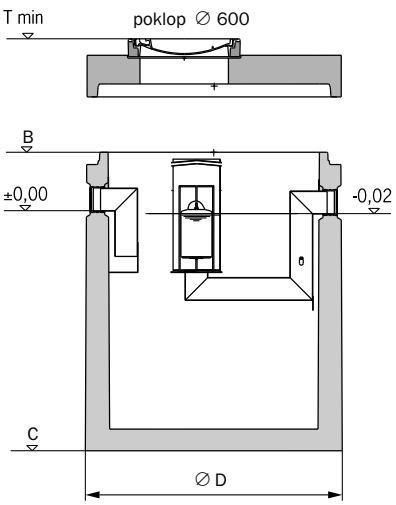

Nastavitelné provedení

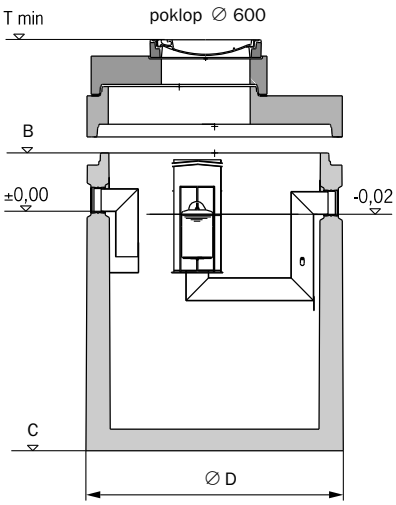

Legenda:

T min. = minimální hloubka zabudování
T max.= maximální hloubka zabudování
B = vzdálenost mezi dnem vtokového potrubí a horní hranou jímky
C = vzdálenost mezi dnem vtokového potrubí a dnem jímky
D = průměr nádoby

Pozn.: Při nastavování odlučovače pomocí kroužků a nádob je třeba připočíst na každou spáru 10 mm.

2. Železobetonové odlučovače ropných látek (ORL)

OLEOPATOR - K - NS 15
koalescenční odlučovače ropných látek

Základní provedení

obj. č.	kapacita NS průtok (l/s)	obj. SF kalové jímky (l)	objem odluč. (l)	max. obj. odlouč. ropných látek (l)	třída zatížení krytu	poklop průměr mm	vnitřní garnitura	DN připojení vnější průměr	ROZMĚRY B mm	– C mm	Tmin mm	Tmax mm	průměr D mm	nejtěžší díl kg	hmot. celkem kg
746 357	15	-	3440	460	B 125	600	plast	DN200/Ø200	410	1140	755	995	1740	4100	5400
746 557	15	-	3440	460	D 400	600	plast	DN200/Ø200	410	1140	755	995	1740	4100	5400
740 323	15	1500	2403	460	B 125	600	plast	DN200/Ø200	430	1650	760	1000	1800	4810	6110
740 523	15	1500	2403	460	D 400	600	plast	DN200/Ø200	430	1650	760	1000	1800	4810	6110
746 339	15	3000	4680	950	B 125	600	plast	DN200/Ø200	370	1410	715	955	2440	5750	8400
746 539	15	3000	4680	950	D 400	600	plast	DN200/Ø200	370	1410	715	955	2440	5750	8400
746 329	15	5000	6956	1160	B 125	600	plast	DN200/Ø200	390	2050	735	975	2440	7250	9900
746 529	15	5000	6956	1160	D 400	600	plast	DN200/Ø200	390	2050	735	975	2440	7250	9900

Nastavitelné provedení

obj. č.	kapacita NS průtok (l/s)	obj. SF kalové jímky (l)	objem odluč. (l)	max. obj. odlouč. ropných látek (l)	třída zatížení krytu	poklop průměr mm	vnitřní garnitura	DN připojení vnější průměr	ROZMĚRY B mm	– C mm	Tmin mm	Tmax mm	průměr D mm	nejtěžší díl kg	hmot. celkem kg
746 757	15	-	3440	460	B 125	800	plast	DN200/Ø 200	410	1140	745	3410	1740	4100	5400
747 957	15	-	3440	460	D 400	800	plast	DN200/Ø 200	410	1140	745	3410	1740	4100	5400
743 323	15	1500	2403	460	B 125	600	plast	DN200/Ø 200	430	1650	1040	5430	1800	4810	6600
743 523	15	1500	2403	460	D 400	600	plast	DN200/Ø 200	430	1650	1040	5430	1800	4810	6600
746 739	15	3000	4686	950	B 125	600	plast	DN200/Ø 200	370	1410	1170	5370	2440	5750	8900
747 939	15	3000	4686	950	D 400	600	plast	DN200/Ø 200	370	1410	1170	5370	2440	5750	8900
746 729	15	5000	6956	1160	B 125	600	plast	DN200/Ø 200	390	2050	1190	5390	2440	7250	10250
746 929	15	5000	6956	1160	D 400	600	plast	DN200/Ø 200	390	2050	1190	5390	2440	7250	10250

Pozn.: Třída zatížení krytu ČSN EN 124.

Základní provedení

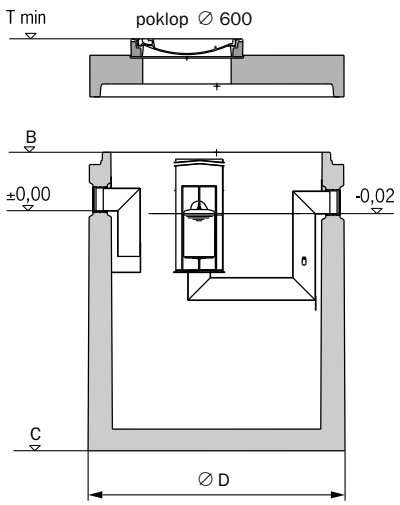

Nastavitelné provedení

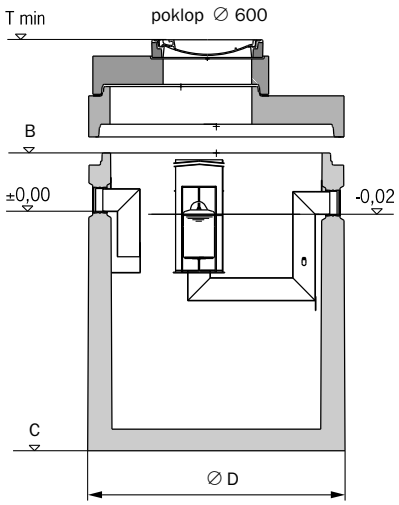

Legenda:

T min. = minimální hloubka zabudování
T max.= maximální hloubka zabudování
B = vzdálenost mezi dnem vtokového potrubí a horní hranou jímky
C = vzdálenost mezi dnem vtokového potrubí a dnem jímky
D = průměr nádoby

Pozn.: Při nastavování odlučovače pomocí kroužků a nádob je třeba připočíst na každou spáru 10 mm.

2. Železobetonové odlučovače ropných látek (ORL)

OLEOPATOR - K - NS 20
koalescenční odlučovače ropných látek

Základní provedení

obj. č.	kapacita NS průtok (l/s)	obj. SF kalové jímky (l)	objem odluč. (l)	max. obj. odlouč. ropných látek (l)	třída zatížení krytu	poklop průměr mm	vnitřní garnitura	DN připojení vnější průměr	B mm	– C mm	ROZMĚRY Tmin mm	Tmax mm	průměr D mm	nejtěžší díl kg	hmot. celkem kg
746 355	20	-	3440	590	D 400	600	plast	DN200/Ø200	410	1140	755	995	1740	4100	5400
746 555	20	-	3440	590	B 125	600	plast	DN200/Ø200	410	1140	755	995	1740	4100	5400
740 325	20	2000	3190	590	B 125	600	plast	DN200/Ø200	395	1975	725	965	1800	5440	6760
740 525	20	2000	3190	590	D 400	600	plast	DN200/Ø200	395	1975	725	965	1800	5440	6760
746 327	20	4000	5607	1160	B 125	600	plast	DN200/Ø200	345	1695	690	930	2440	6350	9000
746 527	20	4000	5607	1160	D 400	600	plast	DN200/Ø200	345	1695	690	930	2440	6350	9000
746 331	20	6000	7717	1160	B 125	600	plast	DN200/Ø200	450	2250	795	1035	2440	7750	10400
746 531	20	6000	7717	1160	D 400	600	plast	DN200/Ø200	450	2250	795	1035	2440	7750	10400

Nastavitelné provedení

obj. č.	kapacita NS průtok (l/s)	obj. SF kalové jímky (l)	objem odluč. (l)	max. obj. odlouč. ropných látek (l)	třída zatížení krytu	poklop průměr mm	vnitřní garnitura	DN připojení vnější průměr	B mm	– C mm	ROZMĚRY Tmin mm	Tmax mm	průměr D mm	nejtěžší díl kg	hmot. celkem kg
746 755	20	-	3440	590	D 400	800	plast	DN200/Ø200	410	1140	745	3410	1740	4100	5400
747 955	20	-	3440	590	B 125	800	plast	DN200/Ø200	410	1140	745	3410	1740	4100	5400
743 325	20	2000	3190	590	B 125	600	plast	DN200/Ø200	395	1975	1005	5395	1800	5440	7100
743 525	20	2000	3190	590	D 400	600	plast	DN200/Ø200	395	1975	1005	5395	1800	5440	7100
746 727	20	4000	5607	1160	B 125	600	plast	DN200/Ø200	345	1695	1145	5345	2440	6350	9350
746 927	20	4000	5607	1160	D 400	600	plast	DN200/Ø200	345	1695	1145	5345	2440	6350	9350
746 731	20	6000	7717	1160	B 125	600	plast	DN200/Ø200	450	2250	1250	5450	2440	7750	10750
746 931	20	6000	7717	1160	D 400	600	plast	DN200/Ø200	450	2250	1250	5450	2440	7750	10750

Pozn.: Třída zatížení krytu ČSN EN 124.

Základní provedení

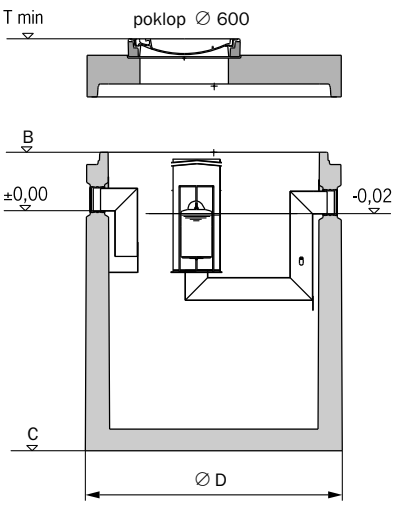

Nastavitelné provedení

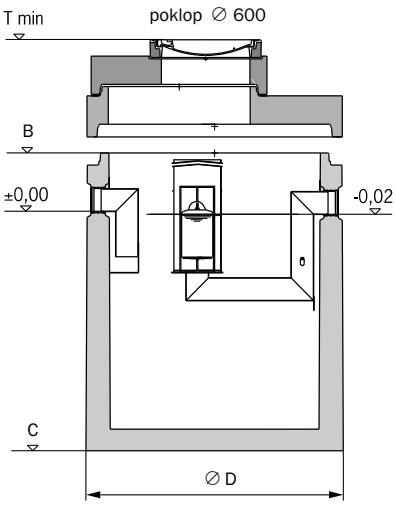

Legenda:

T min. = minimální hloubka zabudování
T max.= maximální hloubka zabudování
B = vzdálenost mezi dnem vtokového potrubí a horní hranou jímky
C = vzdálenost mezi dnem vtokového potrubí a dnem jímky
D = průměr nádoby

Pozn.: Při nastavování odlučovače pomocí kroužků a nádob je třeba připočíst na každou spáru 10 mm.

2. Železobetonové odlučovače ropných látek (ORL)

OLEOPATOR - K - NS 30
koalescenční odlučovače ropných látek

Základní provedení

obj. č.	kapacita NS průtok (l/s)	obj. SF kalové jímky (l)	objem odluč. (l)	max. obj. odlouč. ropných látek (l)	třída zatížení krytu	poklop průměr mm	vnitřní garnitura	DN připojení vnější průměr	B mm	– C mm	ROZMĚRY Tmin mm	Tmax mm	průměr D mm	nejtěžší díl kg	hmot. celkem kg
746 353 *)	30	-	3325	634	B 125	800	plast	Dn250/Ø 250	435	1115	770	3435	1740	4100	5400
746 553 *)	30	-	3325	634	D 400	800	plast	DN250/Ø 250	435	1115	770	3435	1740	4100	5400
746 321	30	3000	5511	1510	B 125	600	plast	DN250/Ø 250	505	1670	850	1090	2440	6650	9300
746 521	30	3000	5511	1510	D 400	600	plast	DN250/Ø 250	505	1670	850	1090	2440	6650	9300
746 323	30	5000	7622	1510	B 125	600	plast	DN250/Ø 250	475	2225	820	1060	2440	7750	10400
746 523	30	5000	7622	1510	D 400	600	plast	DN250/Ø 250	475	2225	820	1060	2440	7750	10400
746 325	30	6000	8420	1510	B 125	600	plast	DN250/Ø 250	395	2435	740	980	2440	8050	10700
746 525	30	6000	8420	1510	D 400	600	plast	DN250/Ø 250	395	2435	740	980	2440	8050	10700

Nastavitelné provedení

obj. č.	kapacita NS průtok (l/s)	obj. SF kalové jímky (l)	objem odluč. (l)	max. obj. odlouč. ropných látek (l)	třída zatížení krytu	poklop průměr mm	vnitřní garnitura	DN připojení vnější průměr	B mm	– C mm	ROZMĚRY Tmin mm	Tmax mm	průměr D mm	nejtěžší díl kg	hmot. celkem kg
746 353 *)	30	-	3325	634	B 125	800	plast	DN250/Ø 250	435	1115	770	3435	1740	4100	5400
746 553 *)	30	-	3325	634	D 400	800	plast	DN250/Ø 250	435	1115	770	3435	1740	4100	5400
746 721	30	3000	5511	1510	B 125	600	plast	DN250/Ø 250	505	1670	1305	5505	2440	6650	9650
746 921	30	3000	5511	1510	D 400	600	plast	DN250/Ø 250	505	1670	1305	5505	2440	6650	9650
746 723	30	5000	7622	1510	B 125	600	plast	DN250/Ø 250	475	2225	1275	5475	2440	7750	10750
746 923	30	5000	7622	1510	D 400	600	plast	DN250/Ø 250	475	2225	1275	5475	2440	7750	10750
746 725	30	6000	8420	1510	B 125	600	plast	DN250/Ø 250	395	2435	1195	5395	2440	8050	11050
746 925	30	6000	8420	1510	D 400	600	plast	DN250/Ø 250	395	2435	1195	5395	2440	8050	11050

Pozn.: Třída zatížení krytu ČSN EN 124.

Základní provedení

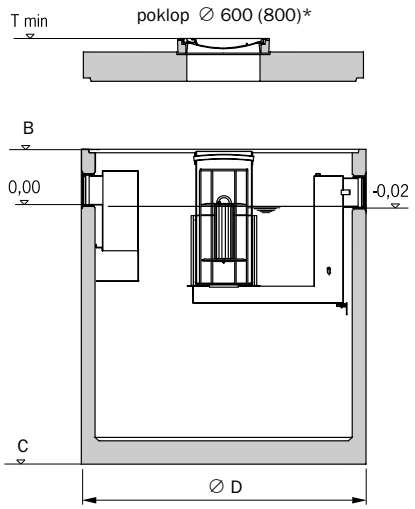

Nastavitelné provedení

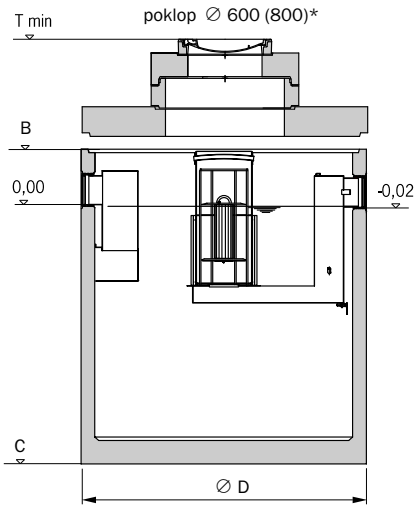

Legenda:

T min. = minimální hloubka zabudování
T max.= maximální hloubka zabudování
B = vzdálenost mezi dnem vtokového potrubí a horní hranou jímky
C = vzdálenost mezi dnem vtokového potrubí a dnem jímky
D = průměr nádoby

Pozn.: Při nastavování odlučovače pomocí kroužků a nádob je třeba připočíst na každou spáru 10 mm.

2. Železobetonové odlučovače ropných látek (ORL)

OLEOPATOR - K - NS 40
koalescenční odlučovače ropných látek

Základní / nastavitelné provedení

obj. č.	kapacita NS průtok (l/s)	obj. SF kalové jímky (l)	objem odluč. (l)	max. obj. odlouč. ropných látek (l)	třída zatížení krytu	poklop průměr mm	vnitřní garnitura	DN připojení vnější průměr	B mm	– C mm	ROZMĚRY Tmin mm	Tmax mm	průměr D mm	nejtěžší díl kg	hmot. celkem kg
746 569	40	-	3763	1350	D 400	800	plast	DN300/Ø315	570	1210	905	3570	2440	5750	8400
746 533	40	4000	6918	1350	D 400	800	plast	DN300/Ø315	530	2040	865	3530	2440	7450	10100
746 535	40	5000	7926	1350	D 400	800	plast	DN300/Ø315	525	2305	860	3525	2440	8050	10600

Základní / nastavitelné provedení

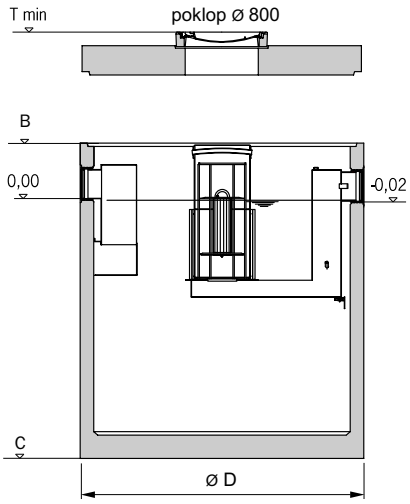

Legenda:

T min. = minimální hloubka zabudování
T max.= maximální hloubka zabudování
B = vzdálenost mezi dnem vtokového potrubí a horní hranou jímky
C = vzdálenost mezi dnem vtokového potrubí a dnem jímky
D = průměr nádoby

Pozn.: Při nastavování odlučovače pomocí kroužků a nádob je třeba připočíst na každou spáru 10 mm.

2. Železobetonové odlučovače ropných látek (ORL)

OLEOPATOR - K - NS 50
koalescenční odlučovače ropných látek

Základní / nastavitelné provedení

obj. č.	kapacita NS průtok (l/s)	obj. SF kalové jímky (l)	objem odluč. (l)	max. obj. odlouč. ropných látek (l)	třída zatížení krytu	poklop průměr mm	vnitřní garnitura	DN připojení vnější průměr	B mm	– C mm	ROZMĚRY Tmin mm	Tmax mm	průměr D mm	nejtěžší díl kg	hmot. celkem kg
746 571	50	-	3763	1350	D 400	800	plast	DN300/Ø315	570	1210	905	3570	2440	5750	8500
746 537	50	5000	7918	1350	D 400	800	plast	DN300/Ø315	530	2305	860	3525	2440	7450	10800

Základní / nastavitelné provedení

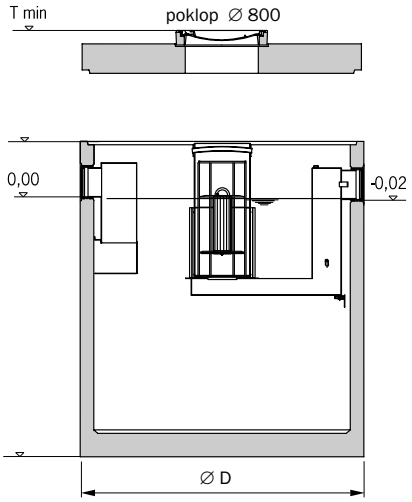

Legenda:

T min. = minimální hloubka zabudování
T max.= maximální hloubka zabudování
B = vzdálenost mezi dnem vtokového potrubí a horní hranou jímky
C = vzdálenost mezi dnem vtokového potrubí a dnem jímky
D = průměr nádoby

Pozn.: Při nastavování odlučovače pomocí kroužků a nádob je třeba připočíst na každou spáru 10 mm.

2. Železobetonové odlučovače ropných látek (ORL)

OLEOPATOR - B/K - NS 65
koalescenční odlučovače ropných látek

Základní provedení

obj. č.	kapacita NS průtok (l/s)	obj. SF kalové jímky (l)	objem odluč. (l)	max. obj. odlouč. ropných látek (l)	třída zatížení krytu	poklop průměr mm	vnitřní garnitura	DN připojení vnější průměr	B mm	– C mm	ROZMĚRY Tmin mm	Tmax mm	průměr D mm	nejtěžší díl kg	hmot. celkem kg
746 373	65	-	4 600	1 674	B 125	600	plast	DN300/Ø315	610	1430	955	1195	2440	6500	9300
746 573	65	-	4 600	1 674	D 400	600	plast	DN300/Ø315	610	1430	955	1195	2440	6500	9300

Nastavitelné provedení

obj. č.	kapacita NS průtok (l/s)	obj. SF kalové jímky (l)	objem odluč. (l)	max. obj. odlouč. ropných látek (l)	třída zatížení krytu	poklop průměr mm	vnitřní garnitura	DN připojení vnější průměr	B mm	– C mm	ROZMĚRY Tmin mm	Tmax mm	průměr D mm	nejtěžší díl kg	hmot. celkem kg
746 773	65	-	4 600	1 674	B 125600/800		plast	DN300/Ø315	610	1430	955	3610	2440	6500	9300
746 973	65	-	4 600	1 674	D 400600/800		plast	DN300/Ø315	610	1430	955	3610	2440	6500	9300

Pozn.: Třída zatížení krytu ČSN EN 124.

Základní provedení

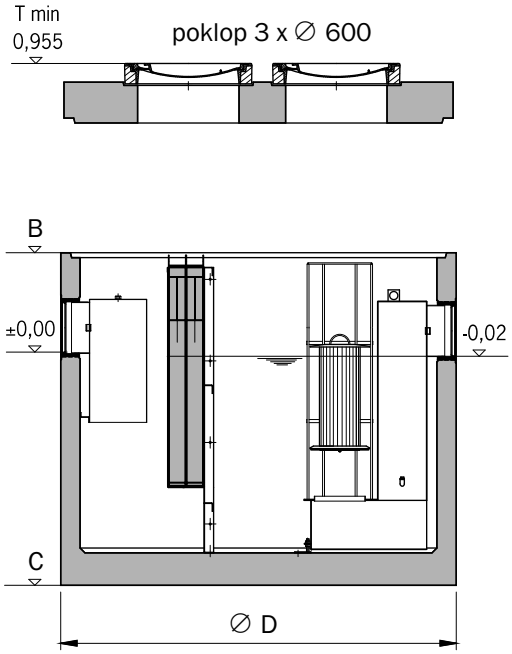

Nastavitelné provedení

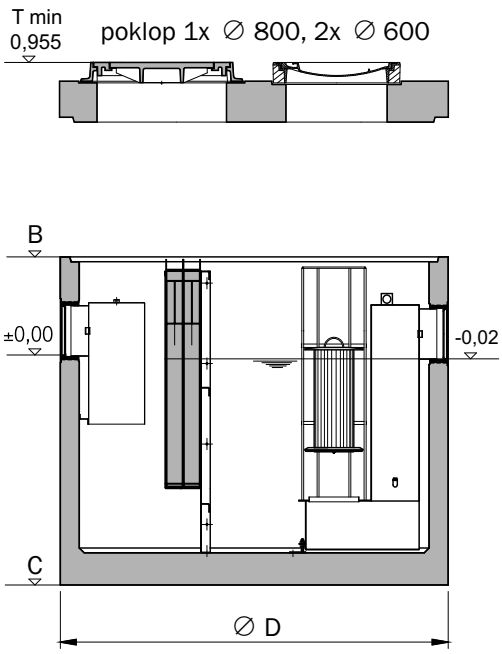

Legenda:

T min. = minimální hloubka zabudování
T max.= maximální hloubka zabudování
B = vzdálenost mezi dnem vtokového potrubí a horní hranou jímky
C = vzdálenost mezi dnem vtokového potrubí a dnem jímky
D = průměr nádoby
Pozn.: Při nastavování odlučovače pomocí kroužků a nádob je třeba připočíst na každou spáru 10 mm.

Veškeré ceny naleznete v ceníku ACO TECHNOLOGIE, který je ke stažení na webových stránkách: **www.aco.cz**

2. Železobetonové odlučovače ropných látek (ORL)

OLEOPATOR - K - NS 80
koalescenční odlučovače ropných látek

Základní provedení

obj. č.	kapacita NS průtok (l/s)	obj. SF kalové jímky (l)	objem odluč. (l)	max. obj. odlouč. ropných látek (l)	třída zatížení krytu	poklop průměr mm	vnitřní garnitura	DN připojení vnější průměr	ROZMĚRY B mm	– C mm	Tmin mm	Tmax mm	průměr D mm	nejtěžší díl kg	hmot. celkem kg
746 375	80	-	6040	2150	B 125	600	plast	DN400/⌀400	630	1810	975	1215	2440	7200	9800
746 575	80	-	6040	2150	D 400	600	plast	DN400/⌀400	630	1810	975	1215	2440	7200	9800

Nastavitelné provedení

obj. č.	kapacita NS průtok (l/s)	obj. SF kalové jímky (l)	objem odluč. (l)	max. obj. odlouč. ropných látek (l)	třída zatížení krytu	poklop průměr mm	vnitřní garnitura	DN připojení vnější průměr	ROZMĚRY B mm	– C mm	Tmin mm	Tmax mm	průměr D mm	nejtěžší díl kg	hmot. celkem kg
746 775	80	-	6040	2150	B 125600/800		plast	DN400/⌀400	630	1810	975	3630	2440	7200	9800
746 975	80	-	6040	2150	D 400600/800		plast	DN400/⌀400	630	1810	975	3630	2440	7200	9800

Pozn.: Třída zatížení krytu ČSN EN 124.

Základní provedení

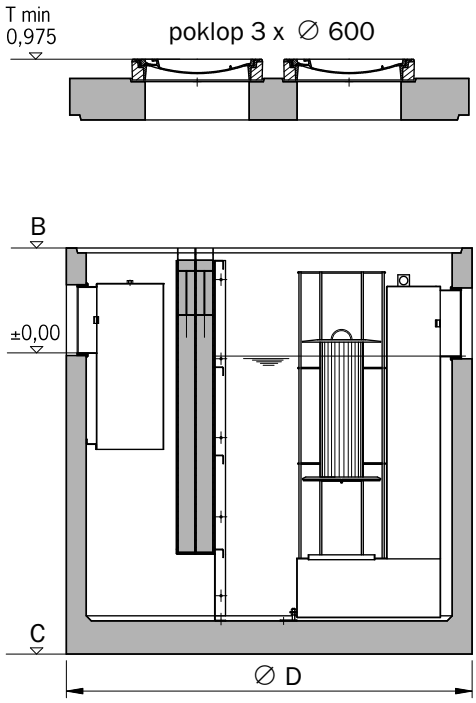

Nastavitelné provedení

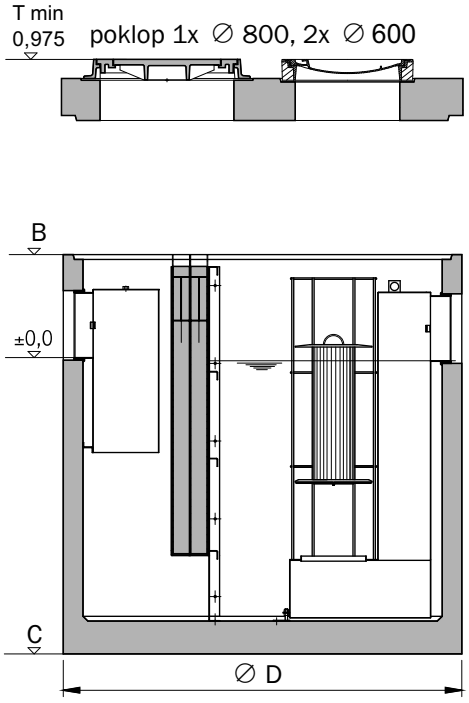

Legenda:

T min. = minimální hloubka zabudování
T max.= maximální hloubka zabudování
B = vzdálenost mezi dnem vtokového potrubí a horní hranou jímky
C = vzdálenost mezi dnem vtokového potrubí a dnem jímky
D = průměr nádoby
Pozn.: Při nastavování odlučovače pomocí kroužků a nádob je třeba připočíst na každou spáru 10 mm.

Veškeré ceny naleznete v ceníku ACO TECHNOLOGIE, který je ke stažení na webových stránkách: **www.aco.cz**

2. Železobetonové odlučovače ropných látek (ORL)

OLEOPATOR - K - NS 100
koalescenční odlučovače ropných látek

Základní provedení

obj. č.	kapacita NS průtok (l/s)	obj. SF kalové jímky (l)	objem odluč. (l)	max. obj. odlouč. ropných látek (l)	třída zatížení krytu	poklop průměr mm	vnitřní garnitura	DN připojení vnější průměr	B mm	– C mm	ROZMĚRY Tmin mm	Tmax mm	průměr D mm	nejtěžší díl kg	hmot. celkem kg
746 379	100	-	7665	2100	B 125	600	plast	DN400/∅400	670	2160	1015	1255	2440	8500	11300
746 579	100	-	7665	2100	D 400	600	plast	DN400/∅400	670	2160	1015	1255	2440	8500	11300

Nastavitelné provedení

obj. č.	kapacita NS průtok (l/s)	obj. SF kalové jímky (l)	objem odluč. (l)	max. obj. odlouč. ropných látek (l)	třída zatížení krytu	poklop průměr mm	vnitřní garnitura	DN připojení vnější průměr	B mm	– C mm	ROZMĚRY Tmin mm	Tmax mm	průměr D mm	nejtěžší díl kg	hmot. celkem kg
746 779	100	-	7665	2100	B 125600/800		plast	DN400/∅400	670	2160	1015	3670	2440	8500	11300
746 979	100	-	7665	2100	D 400600/800		plast	DN400/∅400	670	2160	1015	3670	2440	8500	11300

Pozn.: Třída zatížení krytu ČSN EN 124.

Základní provedení

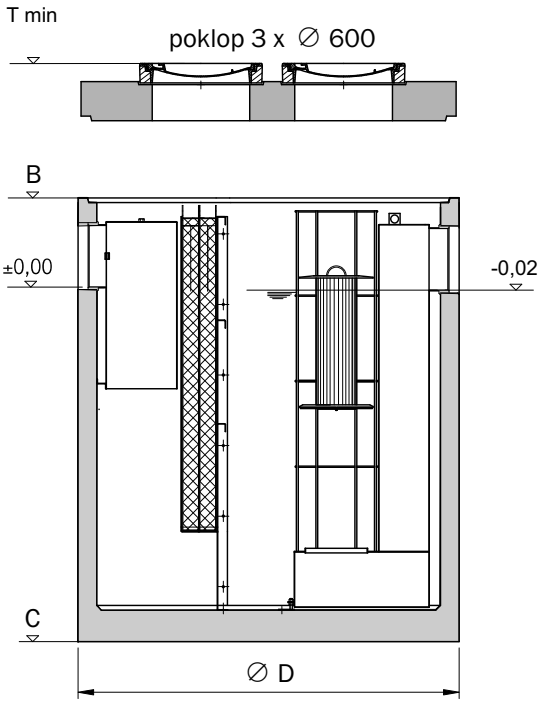

Nastavitelné provedení

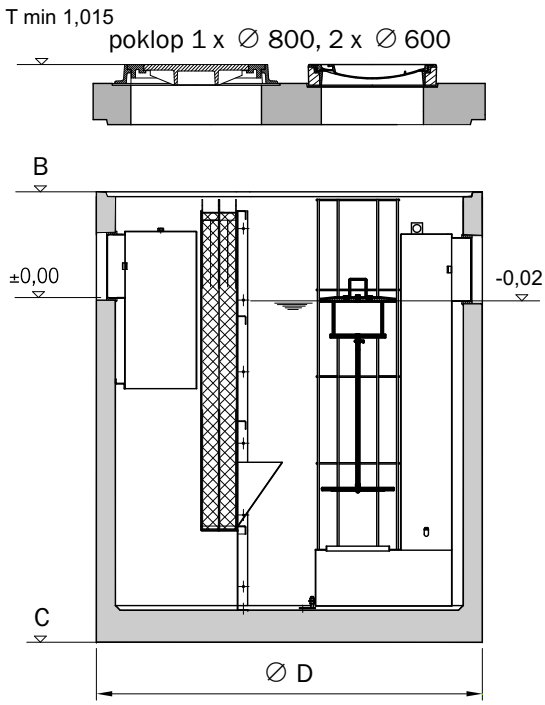

Legenda:

T min. = minimální hloubka zabudování
T max.= maximální hloubka zabudování
B = vzdálenost mezi dnem vtokového potrubí a horní hranou jímky
C = vzdálenost mezi dnem vtokového potrubí a dnem jímky
D = průměr nádoby
Pozn.: Při nastavování odlučovače pomocí kroužků a nádob je třeba připočíst na každou spáru 10 mm.

Veškeré ceny naleznete v ceníku ACO TECHNOLOGIE, který je ke stažení na webových stránkách: **www.aco.cz**

2. Železobetonové odlučovače ropných látek (ORL)

OLEOPASS

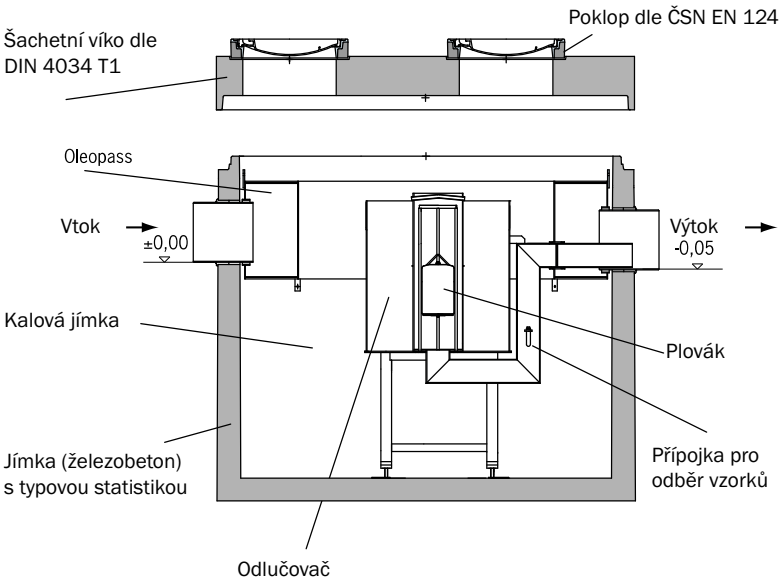

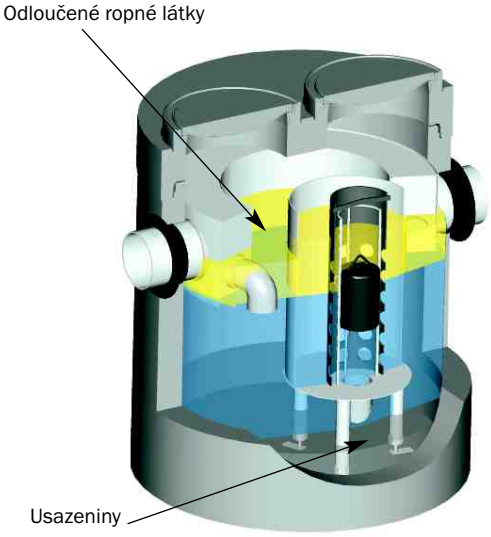

OLEOPASS®

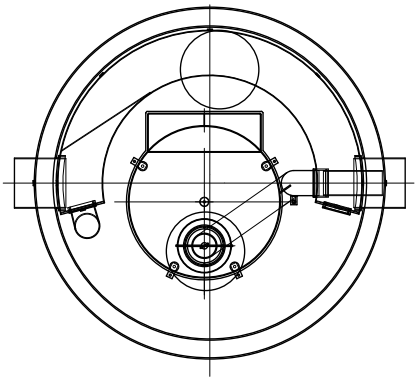

Základní charakteristika:

Jmenovitá velikost od NS 6 do NS 20 dle ČSN EN 858-1
Všeobecné stavebně-technické osvědčení a LGA zkušební certifikát
Ze železobetonu DIN 4281, s dokladem tlakové bezpečnosti, v monolitické konstrukci s vnitřní povrchovou úpravou odpovídající normám, s přípojkou pro odběr vzorků, koalescenční vložka vyjímatelná k čištění bez nutnosti vyčerpání odlučovače
Funkce zajištěna dle ČSN EN 858, se samostatným uzávěrem
Maximální objem odloučených ropných látek cca 129 - 759 l
Celkový objem cca 1581 - 6270 l
Kryt odlučovače průměru 600 / 1000 mm pro třídu zatížení B 125 / dle ČSN EN 124
Připojení DN 300 - 400. Odpovídá DIN 19522, DIN 19534 a DIN 19537

Dle ČSN EN 858 je použití odlučovače s obtokem možné pro parkoviště na pozemních komunikacích či odstavných plochách výrobních závodů. Toto řešení funguje na principu opláchnutí ropných látek z plochy již v prvních fázích deště, kdy jde veškerá kontaminovaná voda plným průtokem přes čistící zónu odlučovače. Při deštích běžné intenzity a běžného trvání není obtok využíván vůbec nebo zcela minimálně.

Jmen. velikost NS	Obj. kal. jímky (l)	Celkový objem (l)	Objem odloučených RL (l)	Připojení DN	CelkovÝ max. průtok (l/s)
6	1200	1581	129	300	60
8	1600	1581	129	300	80
10	2500	2985	280	300	80
10	2500	3155	280	400	100
15	3000	5200	525	300	75
15	5000	6158	525	400	150
20	5000	6270	759	400	160

2. Železobetonové odlučovače ropných látek (ORL)

OLEOPASS

Základní provedení

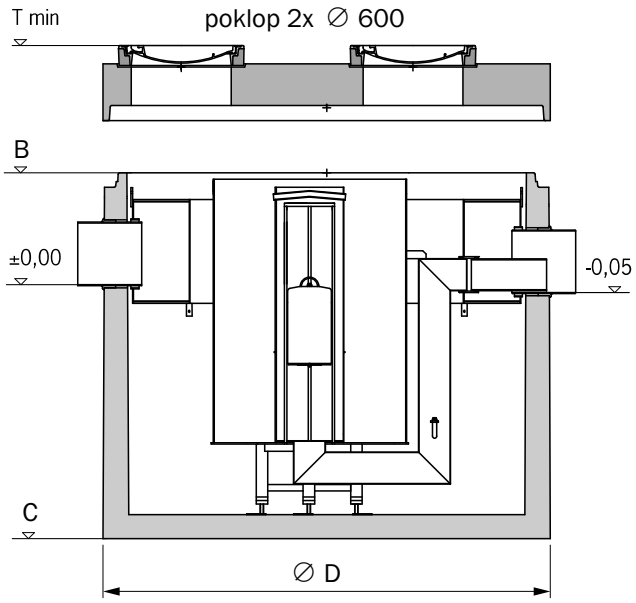

Nastavitelné provedení

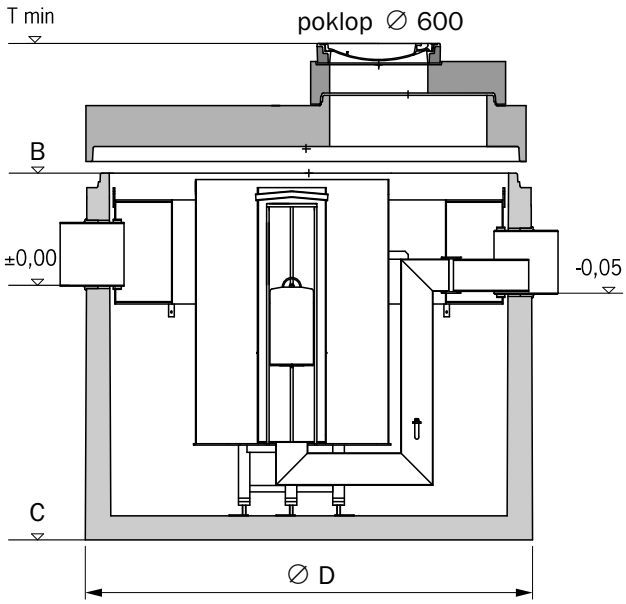

Legenda:

T min. = minimální hloubka zabudování
T max.= maximální hloubka zabudování
B = vzdálenost mezi dnem vtokového potrubí a horní hranou jímky
C = vzdálenost mezi dnem vtokového potrubí a dnem jímky
D = průměr nádoby

Pozn.: Při nastavování odlučovače pomocí kroužků a nádob je třeba připočíst na každou spáru 10 mm.

Veškeré ceny naleznete v ceníku ACO TECHNOLOGIE, který je ke stažení na webových stránkách: **www.aco.cz**

2. Železobetonové odlučovače ropných látek (ORL)

OLEOPASS
koalescenční odlučovače ropných látek s obtokem

Základní provedení

obj. č.	průtok/ celk. max. průtok (l/s)	obj. SF kalové jímky (l)	objem odluč. (l)	max. obj. odlouč. ropných látek (l)	třída zatížení krytu	poklop průměr mm	vnitřní garnitura	DN připojení vnější průměr	B mm	– C mm	ROZMĚRY Tmin mm	Tmax mm	průměr D mm	nejtěžší díl kg	hmot. celkem kg
741 334	6/60	1200	1581	129	B 125	2x600	plast	DN300/Ø315	550	1240	880	1120	1800	4300	5970
741 534	6/60	1200	1581	129	D 400	2x600	plast	DN300/Ø315	550	1240	880	1120	1800	4300	5970
741 336	8/80	1600	1581	129	B 125	2x600	plast	DN300/Ø315	550	1240	880	1120	1800	4670	5970
741 536	8/80	1600	1581	129	D 400	2x600	plast	DN300/Ø315	550	1240	880	1120	1800	4670	5970
741 338	10/80	2500	2985	280	B 125	2x600	plast	DN300/Ø315	550	1140	940	1180	2300	5400	8770
741 538	10/80	2500	2985	280	D 400	2x600	plast	DN300/Ø315	550	1140	940	1180	2300	5400	8770
741 360	10/100	2500	3155	280	B 125	2x600	plast	DN400/Ø400	700	1080	1045	1285	2440	5900	8500
741 560	10/100	2500	3155	280	D 400	2x600	plast	DN400/Ø400	700	1080	1045	1285	2440	5900	8500
741 354	15/75	3000	5200	525	B 125	2x600	plast	DN300/Ø315	740	1570	1085	1325	2440	7200	9750
741 554	15/75	3000	5200	525	D 400	2x600	plast	DN300/Ø315	740	1570	1085	1325	2440	7200	9750
741 362	15/150	5000	6158	525	B 125	2x600	plast	DN400/Ø400	700	1870	1045	1285	2440	7450	10250
741 562	15/150	5000	6158	525	D 400	2x600	plast	DN400/Ø400	700	1870	1045	1285	2440	7450	10250
741 364	20/160	5000	6270	759	B 125	2x600	plast	DN400/Ø400	700	1870	1045	1285	2440	7650	10350
741 564	20/160	5000	6270	759	D 400	2x600	plast	DN400/Ø400	700	1870	1045	1285	2440	7650	10350

Nastavitelné provedení

obj. č.	průtok/ celk. max. průtok (l/s)	obj. SF kalové jímky (l)	objem odluč. (l)	max. obj. odlouč. ropných látek (l)	třída zatížení krytu	poklop průměr mm	vnitřní garnitura	DN připojení vnější průměr	B mm	– C mm	ROZMĚRY Tmin mm	Tmax mm	průměr D mm	nejtěžší díl kg	hmot. celkem kg
744 334	6/60	1200	1581	129	B 125	600	plast	DN300/Ø315	550	1240	1160	5550	1800	4300	6470
744 534	6/60	1200	1581	129	D 400	600	plast	DN300/Ø315	550	1240	1160	5550	1800	4300	6470
744 336	8/80	1600	1581	129	B 125	600	plast	DN300/Ø315	550	1240	1160	5550	1800	4670	6470
744 536	8/80	1600	1581	129	D 400	600	plast	DN300/Ø315	550	1240	1160	5550	1800	4670	6470
744 338	10/80	2500	2985	280	B 125	600	plast	DN300/Ø315	550	1140	1220	5550	2300	5400	9170
744 538	10/80	2500	2985	280	D 400	600	plast	DN300/Ø315	550	1140	1220	5550	2300	5400	9170
744 360	10/100	2500	3155	280	B 125	600	plast	DN400/Ø400	700	1080	1500	5700	2440	5900	8900
744 560	10/100	2500	3155	280	D 400	600	plast	DN400/Ø400	700	1080	1500	5700	2440	5900	8900
744 354	15/75	3000	5200	525	B 125	600	plast	DN300/Ø315	740	1570	1540	5740	2440	7200	10150
744 554	15/75	3000	5200	525	D 400	600	plast	DN300/Ø315	740	1570	1540	5740	2440	7200	10150
744 362	15/150	5000	6158	525	B 125	600	plast	DN400/Ø400	700	1870	1500	5700	2440	7450	10600
744 562	15/150	5000	6158	525	D 400	600	plast	DN400/Ø400	700	1870	1500	5700	2440	7450	10600
744 364	20/160	5000	6270	759	B 125	600	plast	DN400/Ø400	700	1870	1500	5700	2440	7650	10750
744 564	20/160	5000	6270	759	D 400	600	plast	DN400/Ø400	700	1870	1500	5700	2440	7650	10750

Pozn.: Třída zatížení krytu ČSN EN 124.

Legenda:

T min. = minimální hloubka zabudování
T max.= maximální hloubka zabudování
B = vzdálenost mezi dnem vtokového potrubí a horní hranou jímky
C = vzdálenost mezi dnem vtokového potrubí a dnem jímky
D = průměr nádoby

Pozn.: Při nastavování odlučovače pomocí kroužků a nádob
je třeba připočíst na každou spáru 10 mm.

Veškeré ceny naleznete v ceníku ACO TECHNOLOGIE, který je ke stažení na webových stránkách: **www.aco.cz**

2. Železobetonové odlučovače ropných látek (ORL)

ŠACHTY K VYTVOŘENÍ VNĚŠÍHO OBTOKU (BYPASSU) K OLEOPATORU – K

Příklad zapojení sestavy plnoprůtokového odlučovače ropných látek OLEOPATOR –K s předřazenou kalovou jímkou s možností vnějšího obtoku, řízeného v obtokové šachtě.

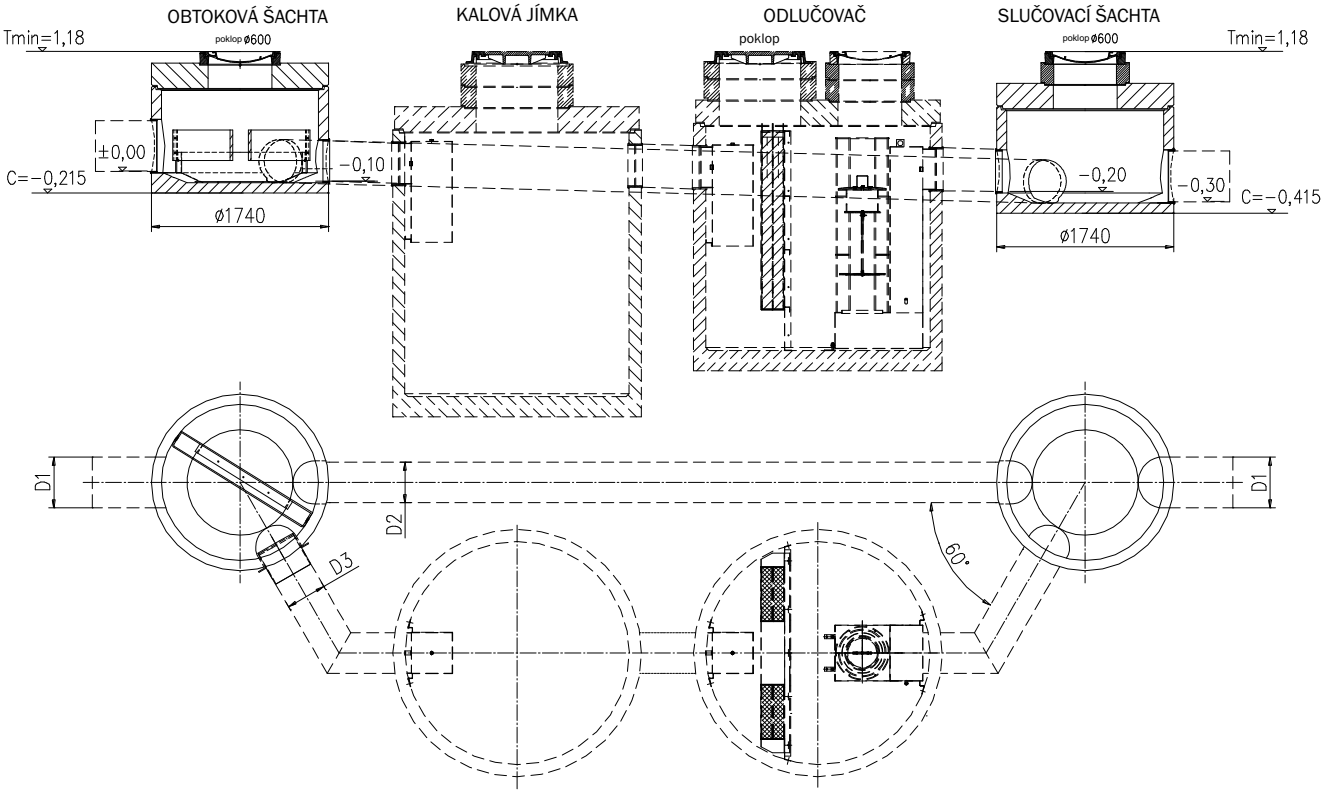

Nabídky a výkresy na vyžádání. Řešeno objektově.

Tabulka obtokových a slučovacích šachet (neobsahuje kalové jímky a odlučovače)

	Obtoková šachta					Slučovací šachta				
Průtok	Napojení DN			Obj. číslo		Napojení DN			Obj. číslo	
NS / Q max	Nátok D1	Výtok do obtoku D2	Výtok do odlučovače D3	Třída zatížení B 125	Třída zatížení D 400	Přítok z obtoku D2	Přítok z odlučovače D3	Výtok D1	Třída zatížení B 125	Třída zatížení D 400
30/150	400	300	250	740922	740923	300	250	400	740924	740925
30/300	500	400	250	740928	740927	400	250	500	740930	740931
40/200	400	400	300	740934	740932	400	300	400	740936	740937
40/400	500	500	300	740940	740941	500	300	500	740942	740943
50/250	400	400	300	740946	740947	400	300	400	740936	740937
50/500	600	500	300	740952	740953	500	300	600	740954	740955
65/200	500	300	300	740958	740959	300	300	500	740960	740961
65/325	500	400	300	740964	740965	400	300	500	740966	740967
80/200	400	300	400	740970	740971	300	400	400	740972	740973
80/400	500	500	400	740976	740977	500	400	500	740978	740979
100/250	400	400	400	740982	740983	400	400	400	740984	740985
100/400	500	500	400	740988	740989	500	400	500	740978	740979
100/600	600	500	400	740994	740995	500	400	600	740996	740997

Odlučovače tuků ACO jsou určeny k zachycení a odloučení neemulgovaných tuků a olejů rostlinného a živočišného původu ze znečištěných vod v oblasti potravinářství, restaurací, jídelen a v průmyslových provozech.

Společnost ACO dodává na tuzemský trh gravitační odlučovače tuků dle ČSN EN 1825 pro různé druhy aplikací.

Základní dělení lze provést dle jmenovitého průtoku, materiálového provedení odlučovačů a požadovaného zatížení krytu .

1. Polyetylenové odlučovače pro nižší průtoky (NS 1 - NS 10) – ECO MAX

vhodné pro aplikace bez dopravní zátěže (třída zatížení krytu A 15 dle ČSN EN 124)

2. Železobetonové odlučovače pro běžné průtoky (NS 1 - NS 25) – LIPUMAX

které jsou optimálně určeny pro aplikace s dopravní zátěží (třída zatížení krytu B 125 nebo D 400)

Kalové jímky

- odlučovače jsou dodávány s integrovanou kalovou jímkou odpovídajícího objemu.
Veškeré odlučovače tuků ACO odpovídají ČSN EN 1825. Dle požadavků této normy musí být hodnota na výstupu za přesně definovaného zkušebního postupu EL max 25 mg/l. Každý typ a jmenovitý průtok odlučovače nabízený společností ACO na českém trhu je podle této normy vyráběn a přezkoušen mezinárodně uznávaným institutem LGA Würzburg. Nutným předpokladem správné funkce odlučovače a garance jeho účinnosti je jeho správný návrh v souladu s požadavky výše uvedené platné normy.
Společnost ACO Industries k.s. je držitelem certifikátu kvality v oboru DIN EN ISO 9001, uděleného za předpokladu pravidelné údržby dle provozního řádu, která zahrnuje vyprázdnění a vyčištění odlučovače a jeho naplnění čistou vodou, je garantována stálá účinnost po celou dobu životnosti.
Detailní pokyny pro zabudování, provoz a údržbu odlučovačů jsou volně ke stažení na internetových stránkách naší společnosti.

Odlučovač tuku
- základní princip funkce

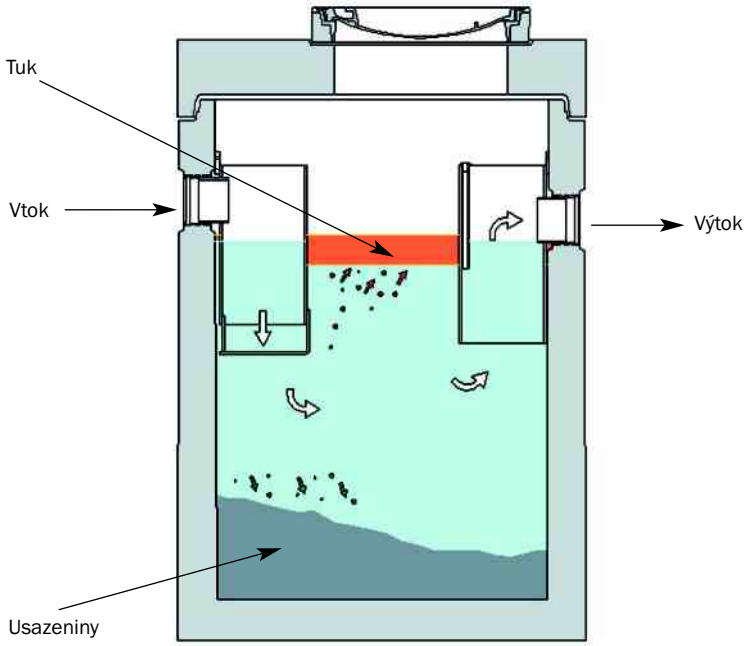

1. Polyetylenové odlučovače tuků (OT)

ECO MAX
OT pro nižší průtoky NS 1 - NS 10

Odlučovač je určen pro aplikace bez dopravní zátěže (třída zatížení krytu A15 dle ČSN EN 124). Polyetylenová vnitřní garnitura s integrovanou přípojkou pro odběr vzorků je instalována v jímce z téhož materiálu, vyrobené odstředivým vstřikováním. Tento výrobní proces zajišťuje dokonalou těsnost a hladký vnitřní povrch pro snadné čištění. Odolnost vůči agresivním látkám je dána použitým materiálem. Vstup do odlučovače je zakryt plastovým aretovaným pochozím poklopem (A 15). Odlučovač je dodáván i v provedení s přípojkou pro přímé odsávání obsahu. Významnou výhodou pro transport a zabudování odlučovače je jeho nízká hmotnost.

Odlučovače tuků jsou konstruovány dle ČSN EN 1825. Garnitura odlučovače je zabudována v nádrži z PE-HD. Veškeré instalované technologie jsou vyrobeny ze stejných materiálů jako tělo OT (PE-HD), na odlučovačích mohou být instalovány další výstroje, jako jsou např. výtlačné čerpadlo, vymývací hlava, vysokotlaké čerpadlo atd. Odlučovače jsou vybaveny integrovanou kalovou jímkou odpovídajícího objemu.

Základní charakteristika

Jmenovitá velikost od NS 1 do NS 10 dle ČSN EN 1825.
Všeobecně stavebně-technické osvědčení a LGA zkušební certifikát.
Z polyethylenu, dokonale vodotěsný, s hladkým snadno čistitelným vnitřním povrchem bez svárů, s přípojkou pro odběr vzorků, s integrovanou kalovou jímkou o objemu SF 100 - 1000 (l).
Maximální objem odloučených tuků cca 120 - 400 (l).
Celkový objem cca 616 - 2250 (l).
Kryt odlučovače pro třídu zatížení A 15 dle ČSN EN 124.
Připojení DN 100 - 160.

ECO MAX
odlučovače tuků dle ČSN EN 1825

obj. č.	kapacita NS průtok (l/s)	obj. SF kalové jímky (l)	objem odluč. (l)	max. obj. odlouč. tuku (l)	třída zatížení krytu	poklop průměr mm	vnitřní garnitura	DN připojení vnější průměr	ROZMĚRY H mm	Tmin mm	Tmax* mm	průměr D mm	hmot. celkem kg
301971	1	100	616	120	A15	730	plast	100	1280	300	1000	1146	56
301972	2	200	714	120	A15	730	plast	100	1400	300	1000	1146	59
301973	3	300	816	120	A15	730	plast	100	1530	300	1000	1146	62
301974	4	400	916	160	A15	730	plast	100	1660	300	1000	1146	65
302332	7	700	1950	400	A15	730	plast	160	1590	490	1190	2016	129
302333	10	1 000	2250	400	A15	730	plast	160	1760	490	1190	2016	139
s přímým odsávání m obsah u pot rubím D N75													
301951	1	100	616	120	A15	730	plast	100	1280	300	1000	1146	56
301952	2	200	714	120	A15	730	plast	100	1400	300	1000	1146	59
301953	3	300	816	120	A15	730	plast	100	1530	300	1000	1146	62
301954	4	400	916	160	A15	730	plast	100	1660	300	1000	1146	65
302363	7	700	1950	400	A15	730	plast	160	1590	490	1190	2016	129
302364	10	1 000	2250	400	A15	730	plast	160	1760	490	1190	2016	139

* s použitím nás tavce

PŘÍSLUŠENSTVÍ A DOPLŇKY K ODLUČOVAČŮM

302004	nástavec 800 mm

Pozn.: Třída zatížení krytu ČSN EN 124.

2. Železobetonové odlučovače tuků (OT)

LIPUMAX®

OT pro běžné průtoky NS 1 - NS 25

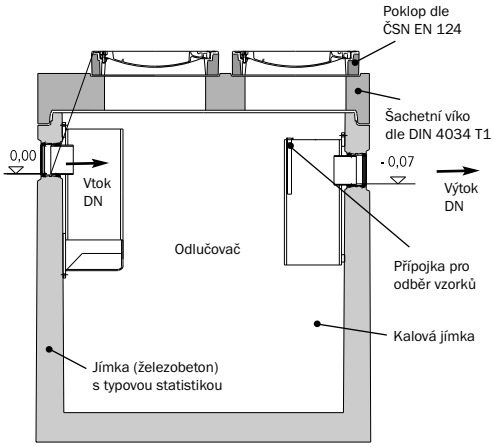

Železobetonové odlučovače jsou optimálně určeny pro aplikace s dopravní zátěží (třída zatížení krytu) B125 a D400
Polyetylenová vnitřní garnitura odlučovače s integrovanou přípojkou pro odběr vzorků je zabudována v monolitické železobetonové nádrži s typovou statikou, dokladem tlakové bezpečnosti a vícevrstvou vnitřní povrchovou úpravou odpovídající normám.
Nástavby nádrží pro hlubší osazení jsou ukládány na těsnění.
Vstupy do odlučovačů jsou zakryty typovými šachtovými poklopy BeGu.

Nosné odlučovače ACO jsou konstruovány tak, že není nutno provádět jejich další obetonování. Odlučovače se osazují do výkopu, jehož dno je v závislosti na kvalitě podloží zpevněno zhutněným štěrkopískem nebo hubeným betonem a vyrovnáno pískem. Osazený a připojený odlučovač se rovnoměrně obsype vytěženou zeminou za průběžného hutnění a naplní se čistou vodou.

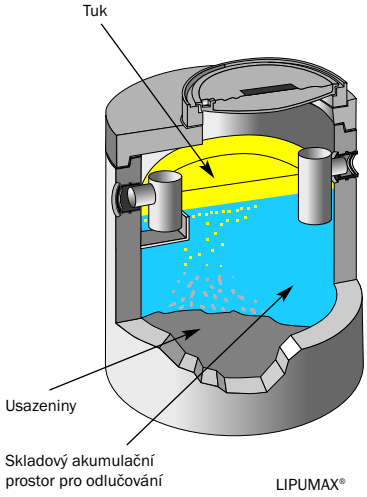

Základní charakteristika:

Jmenovitá velikost od NS 1 do NS 25
dle ČSN EN 1825
Všeobecné stavebně–technické osvědčení a LGA zkušební certifikát
Ze železobetonu DIN 4281, s dokladem tlakové bezpečnosti, v monolitické konstrukci s vnitřní povrchovou úpravou odpovídající normám, s přípojkou pro odběr vzorků, s integrovanou kalovou jímkou o objemu 100 - 5000 (l)
Maximální objem odloučených tuků cca 180 - 1140 (l)
Celkový objem cca 511 - 7622 (l)
Kryt odlučovače průměru 600 mm pro třídu zatížení B 125 / D 400, volný / utěsněný proti zápachu dle ČSN EN 124
Připojení DN 100 - 250. Odpovídá DIN 19522, DIN 19534 a DIN 19537

Jmen. velikost NS	Obj. kal. jímky (l)	Připojení DN	Celkový objem (l)	Objem odloučených tuků (l)
1	100	100	511	180
1 - 2	200	100	711	180
2	400	100	805	180
4	400	150	785	210
4	800	150	1459	290
7	700	150	1459	290
7	1400	150	2615	400
10	1000	150	2209	400
10	2000	150	3207	400
15	3000	200	5740	1140
15 -20	2000	200	5065	1140
25	2500	250	5170	1120
25	5000	250	7622	1120

2. Železobetonové odlučovače tuků (OT)

LIPUMAX

Základní / nastavitelné provedení

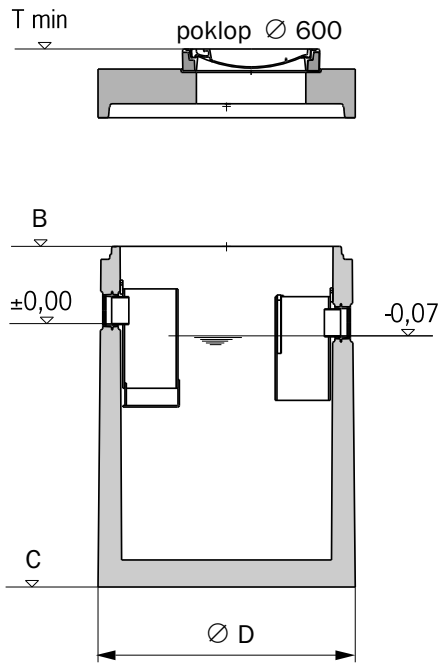

Nastavitelné provedení

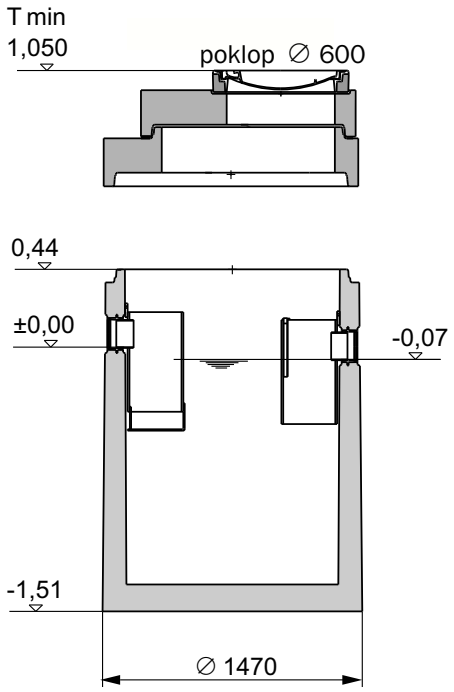

Legenda:

T min. = minimální hloubka zabudování
T max.= maximální hloubka zabudování
B = vzdálenost mezi dnem vtokového potrubí a horní hranou jímky
C = vzdálenost mezi dnem vtokového potrubí a dnem jímky
D = průměr nádoby

Pozn.: Při nastavování odlučovače pomocí kroužků a nádob je třeba připočíst na každou spáru 10 mm.

2. Železobetonové odlučovače tuků (OT)

LIPUMAX
odlučovače tuků (kryt pachotěsný), základní / nastavitelné provedení

obj. č.	kapacita NS průtok (l/s)	obj. SF kalové jímky (l)	objem odluč. (l)	max. obj. odlouč. tuku (l)	třída zatížení krytu	poklop průměr mm	vnitřní garnitura	DN připojení vnější průměr	B mm	– C mm	ROZMĚRY Tmin mm	Tmax mm	průměr D mm	nejtěžší díl kg	hmot. celkem kg
740 381	1	100	511	180	B 125	600	plast	DN100/Ø110	395	870	725	5395	1240	1630	2290
740 581	1	100	511	180	D 400	600	plast	DN100/Ø110	395	870	725	5395	1240	1630	2290
740 383	1-2	200	711	180	B 125	600	plast	DN100/Ø110	375	1125	705	5375	1240	1880	2540
740 583	1-2	200	711	180	D 400	600	plast	DN100/Ø110	375	1125	705	5375	1240	1880	2540
740 373	2	400	805	180	B 125	600	plast	DN100/Ø110	360	1385	690	5360	1270	2250	2900
740 573	2	400	805	180	D 400	600	plast	DN100/Ø110	360	1385	690	5360	1270	2250	2900
740 375	4	400	785	210	B 125	600	plast	DN150/Ø160	385	1360	715	5385	1270	2250	2900
740 575	4	400	785	210	D 400	600	plast	DN150/Ø160	385	1360	715	5385	1270	2250	2900
740 389	4	800	1459	290	B 125	600	plast	DN150/Ø160	440	1510	770	1010	1470	3180	4220
740 589	4	800	1459	290	D 400	600	plast	DN150/Ø160	440	1510	770	1010	1470	3180	4220
743 389	4	800	1459	290	B 125	600	plast	DN150/Ø160	440	1510	1050	5440	1470	3180	4900
743 589	4	800	1459	290	D 400	600	plast	DN150/Ø160	440	1510	1050	5440	1470	3180	4900
740 391	7	700	1459	290	B 125	600	plast	DN150/Ø160	440	1510	770	1010	1470	3180	4220
740 591	7	700	1459	290	D 400	600	plast	DN150/Ø160	440	1510	770	1010	1470	3180	4220
743 391	7	700	1459	290	B 125	600	plast	DN150/Ø160	440	1510	1050	5440	1470	3180	4970
743 591	7	700	1459	290	D 400	600	plast	DN150/Ø160	440	1510	1050	5440	1470	3180	4970

LIPUMAX
odlučovače tuků (kryt standardní), základní / nastavitelné provedení

obj. č.	kapacita NS průtok (l/s)	obj. SF kalové jímky (l)	objem odluč. (l)	max. obj. odlouč. tuku (l)	třída zatížení krytu	poklop průměr mm	vnitřní garnitura	DN připojení vnější průměr	B mm	– C mm	ROZMĚRY Tmin mm	Tmax mm	průměr D mm	nejtěžší díl kg	hmot. celkem kg
740 281	1	100	511	180	B 125	600	plast	DN100/Ø110	395	870	725	5395	1240	1630	2290
740 481	1	100	511	180	D 400	600	plast	DN100/Ø110	395	870	725	5395	1240	1630	2290
740 283	1-2	200	711	180	B 125	600	plast	DN100/Ø110	375	1125	705	5375	1240	1880	2540
740 483	1-2	200	711	180	D 400	600	plast	DN100/Ø110	375	1125	705	5375	1240	1880	2540
740 273	2	400	805	180	B 125	600	plast	DN100/Ø110	360	1385	690	5360	1270	2250	2900
740 473	2	400	805	180	D 400	600	plast	DN100/Ø110	360	1385	690	5360	1270	2250	2900
740 275	4	400	785	210	B 125	600	plast	DN150/Ø160	385	1360	715	5385	1270	2250	2900
740 475	4	400	785	210	D 400	600	plast	DN150/Ø160	385	1360	715	5385	1270	2250	2900
740 289	4	800	1459	290	B 125	600	plast	DN150/Ø160	440	1510	770	1010	1470	3180	4220
740 489	4	800	1459	290	D 400	600	plast	DN150/Ø160	440	1510	770	1010	1470	3180	4220
743 289	4	800	1459	290	B 125	600	plast	DN150/Ø160	440	1510	1050	5440	1470	3180	4900
743 489	4	800	1459	290	D 400	600	plast	DN150/Ø160	440	1510	1050	5440	1470	3180	4900
740 291	7	700	1459	290	B 125	600	plast	DN150/Ø160	440	1510	770	1010	1470	3180	4220
740 491	7	700	1459	290	D 400	600	plast	DN150/Ø160	440	1510	770	1010	1470	3180	4220
743 291	7	700	1459	290	B 125	600	plast	DN150/Ø160	440	1510	1050	5440	1470	3180	4970
743 491	7	700	1459	290	D 400	600	plast	DN150/Ø160	440	1510	1050	5440	1470	3180	4970

Pozn.: Třída zatížení krytu ČSN EN 124.

Legenda:

T min. = minimální hloubka zabudování
T max.= maximální hloubka zabudování
B = vzdálenost mezi dnem vtokového potrubí a horní hranou jímky
C = vzdálenost mezi dnem vtokového potrubí a dnem jímky
D = průměr nádoby

Pozn.: Při nastavování odlučovače pomocí kroužků a nádob je třeba připočíst na každou spáru 10 mm.

Veškeré ceny naleznete v ceníku ACO TECHNOLOGIE, který je ke stažení na webových stránkách: **www.aco.cz**

2. Železobetonové odlučovače tuků (OT)

LIPUMAX

Základní provedení

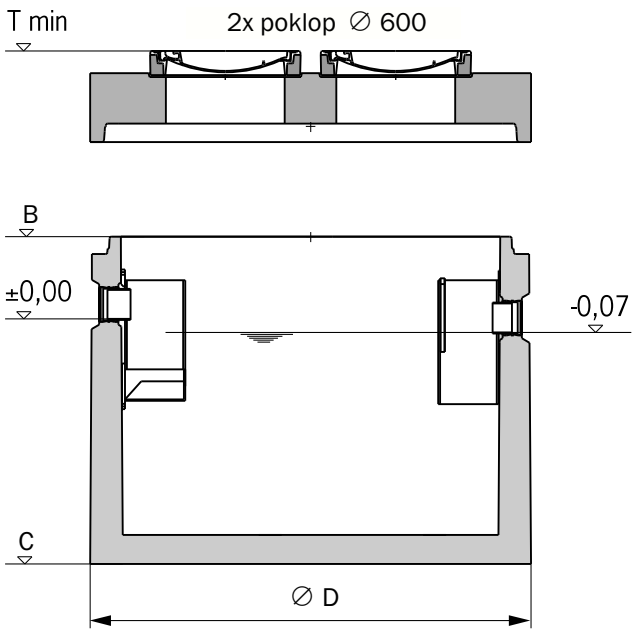

Nastavitelné provedení

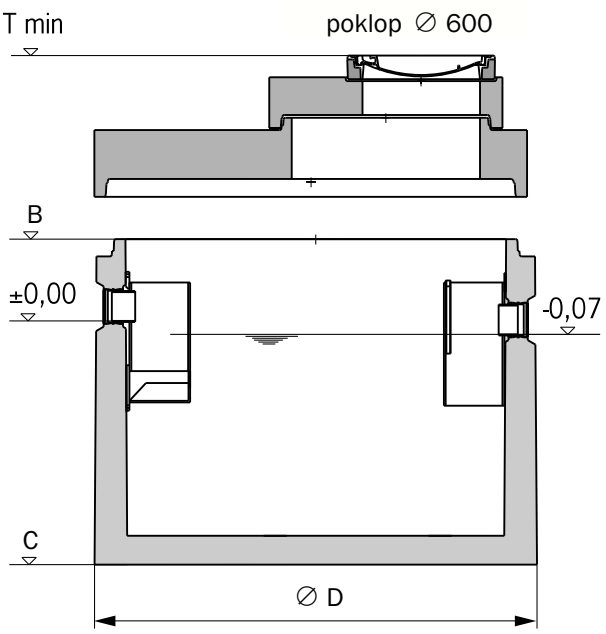

Legenda:

T min. = minimální hloubka zabudování
T max.= maximální hloubka zabudování
B = vzdálenost mezi dnem vtokového potrubí a horní hranou jímky
C = vzdálenost mezi dnem vtokového potrubí a dnem jímky
D = průměr nádoby

Pozn.: Při nastavování odlučovače pomocí kroužků a nádob je třeba připočíst na každou spáru 10 mm.

2. Železobetonové odlučovače tuků (OT)

LIPUMAX
odlučovače tuků (kryt pachotěsný)

Základní provedení

obj. č.	kapacita NS průtok (l/s)	obj. SF kalové jímky (l)	objem odluč. (l)	max. obj. odlouč. tuku (l)	třída zatížení krytu	poklop průměr mm	vnitřní garnitura	DN připojení vnější průměr	ROZMĚRY B mm	– C mm	Tmin mm	Tmax mm	průměr D mm	nejtěžší díl kg	hmot. celkem kg
746 393	7	1400	2615	400	B 125	1x600	plast	DN150/Ø160	380	1700	710	950	1800	4820	6350
746 593	7	1400	2615	400	D 400	1x600	plast	DN150/Ø160	380	1700	710	950	1800	4820	6350
746 395	10	1000	2209	400	B 125	1x600	plast	DN150/Ø160	320	1470	650	890	1800	4300	5750
746 595	10	1000	2209	400	D 400	1x600	plast	DN150/Ø160	320	1470	650	890	1800	4300	5750
746 397	10	2000	3207	400	B 125	1x600	plast	DN150/Ø160	335	2035	665	905	1800	5350	6600
746 597	10	2000	3207	400	D 400	1x600	plast	DN150/Ø160	335	2035	665	905	1800	5350	6600
746 341	15	3000	5740	1140	B 125	2x600	plast	DN200/Ø200	400	1775	745	985	2440	6650	9650
746 541	15	3000	5740	1140	D 400	2x600	plast	DN200/Ø200	400	1775	745	985	2440	6650	9650
746 343	15-20	2000	5065	1140	B 125	2x600	plast	DN200/Ø200	445	1595	790	1030	2440	6350	9000
746 543	15-20	2000	5065	1140	D 400	2x600	plast	DN200/Ø200	445	1595	790	1030	2440	6350	9000
746 381	25	2500	5170	1120	B 125	2x600	plast	DN250/Ø250	545	1630	890	1130	2440	6500	9300
746 581	25	2500	5170	1120	D 400	2x600	plast	DN250/Ø250	545	1630	890	1130	2440	6500	9300
746 383	25	5000	7622	1120	B 125	2x600	plast	DN250/Ø250	425	2275	770	1010	2440	7600	10400
746 583	25	5000	7622	1120	D 400	2x600	plast	DN250/Ø250	425	2275	770	1010	2440	7600	10400

Nastavitelné provedení

obj. č.	kapacita NS průtok (l/s)	obj. SF kalové jímky (l)	objem odluč. (l)	max. obj. odlouč. tuku (l)	třída zatížení krytu	poklop průměr mm	vnitřní garnitura	DN připojení vnější průměr	ROZMĚRY B mm	– C mm	Tmin mm	Tmax mm	průměr D mm	nejtěžší díl kg	hmot. celkem kg
746 793	7	1400	2615	400	B 125	600	plast	DN150/Ø160	380	1700	990	5380	1800	4820	6650
746 993	7	1400	2615	400	D 400	600	plast	DN150/Ø160	380	1700	990	5380	1800	4820	6650
746 795	10	1000	2209	400	B 125	600	plast	DN150/Ø160	320	1470	930	5320	1800	4300	6050
746 995	10	1000	2209	400	D 400	600	plast	DN150/Ø160	320	1470	930	5320	1800	4300	6050
746 797	10	2000	3207	400	B 125	600	plast	DN150/Ø160	335	2035	945	5335	1800	5350	6800
746 997	10	2000	3207	400	D 400	600	plast	DN150/Ø160	335	2035	945	5335	1800	5350	6800
746 741	15	3000	5740	1140	B 125	600	plast	DN200/Ø200	400	1775	1200	5400	2440	6650	9650
747 941	15	3000	5740	1140	D 400	600	plast	DN200/Ø200	400	1775	1200	5400	2440	6650	9650
746 743	15-20	2000	5065	1140	B 125	600	plast	DN200/Ø200	445	1595	1245	5445	2440	6350	9350
747 943	15-20	2000	5065	1140	D 400	600	plast	DN200/Ø200	445	1595	1245	5445	2440	6350	9350
746 781	25	2500	5170	1120	B 125	600	plast	DN250/Ø250	545	1630	1345	5545	2440	6500	9600
746 981	25	2500	5170	1120	D 400	600	plast	DN250/Ø250	545	1630	1345	5545	2440	6500	9600
746 783	25	5000	7622	1120	B 125	600	plast	DN250/Ø250	425	2275	1255	5425	2440	7600	10700
746 983	25	5000	7622	1120	D 400	600	plast	DN250/Ø250	425	2275	1255	5425	2440	7600	10700

Pozn.: Třída zatížení krytu ČSN EN 124.

Legenda:

T min. = minimální hloubka zabudování
T max.= maximální hloubka zabudování
B = vzdálenost mezi dnem vtokového potrubí a horní hranou jímky
C = vzdálenost mezi dnem vtokového potrubí a dnem jímky
D = průměr nádoby

Pozn.: Při nastavování odlučovače pomocí kroužků a nádob je třeba připočíst na každou spáru 10 mm.

Veškeré ceny naleznete v ceníku ACO TECHNOLOGIE, který je ke stažení na webových stránkách: **www.aco.cz**

2. Železobetonové odlučovače tuků (OT)

LIPUMAX
odlučovače tuků (kryt standardní)

Základní provedení

obj. č.	kapacita NS průtok (l/s)	obj. SF kalové jímky (l)	objem odluč. (l)	max. obj. odlouč. tuku (l)	třída zatížení krytu	poklop průměr mm	vnitřní garnitura	DN připojení vnější průměr	B mm	– C mm	ROZMĚRY Tmin mm	Tmax mm	průměr D mm	nejtěžší díl kg	hmot. celkem kg
746 293	7	1400	2615	400	B 125	600	plast	DN150/Ø 160	380	1700	710	950	1800	4820	6350
746 493	7	1400	2615	400	D 400	600	plast	DN150/Ø 160	380	1700	710	950	1800	4820	6350
746 295	10	1000	2209	400	B 125	600	plast	DN150/Ø 160	320	1470	650	890	1800	4300	5750
746 495	10	1000	2209	400	D 400	600	plast	DN150/Ø 160	320	1470	650	890	1800	4300	5750
746 297	10	2000	3207	400	B 125	600	plast	DN150/Ø 160	335	2035	665	905	1800	5350	6600
746 497	10	2000	3207	400	D 400	600	plast	DN150/Ø 160	335	2035	665	905	1800	5350	6600
746 241	15	3000	5740	1140	B 125	2x600	plast	DN200/Ø 200	400	1775	745	985	2440	6650	9650
746 441	15	3000	5740	1140	D 400	2x600	plast	DN200/Ø 200	400	1775	745	985	2440	6650	9650
746 243	15-20	2000	5065	1140	B 125	2x600	plast	DN200/Ø 200	445	1595	790	1030	2440	6350	9000
746 443	15-20	2000	5065	1140	D 400	2x600	plast	DN200/Ø 200	445	1595	790	1030	2440	6350	9000
746 281	25	2500	5170	1120	B 125	2x600	plast	DN250/Ø 250	545	1630	890	1130	2440	6500	9300
746 481	25	2500	5170	1120	D 400	2x600	plast	DN250/Ø 250	545	1630	890	1130	2440	6500	9300
746 283	25	5000	7622	1120	B 125	2x600	plast	DN250/Ø 250	425	2275	770	1010	2440	7600	10400
746 483	25	5000	7622	1120	D 400	2x600	plast	DN250/Ø 250	425	2275	770	1010	2440	7600	10400

Nastavitelné provedení

obj. č.	kapacita NS průtok (l/s)	obj. SF kalové jímky (l)	objem odluč. (l)	max. obj. odlouč. tuku (l)	třída zatížení krytu	poklop průměr mm	vnitřní garnitura	DN připojení vnější průměr	B mm	– C mm	ROZMĚRY Tmin mm	Tmax mm	průměr D mm	nejtěžší díl kg	hmot. celkem kg
746 693	7	1400	2615	400	B 125	600	plast	DN150/Ø160	380	1700	990	5380	1800	4820	6650
746 893	7	1400	2615	400	D 400	600	plast	DN150/Ø160	380	1700	990	5380	1800	4820	6650
746 695	10	1000	2209	400	B 125	600	plast	DN150/Ø160	320	1470	930	5320	1800	4300	6050
746 895	10	1000	2209	400	D 400	600	plast	DN150/Ø160	320	1470	930	5320	1800	4300	6050
746 697	10	2000	4021	1140	B 125	600	plast	DN150/Ø160	335	2035	945	5335	1800	5350	6800
746 897	10	2000	4021	1140	D 400	600	plast	DN150/Ø160	335	2035	945	5335	1800	5350	6800
746 641	15	3000	5740	1140	B 125	600	plast	DN200/Ø 200	400	1775	1200	5400	2440	6650	9650
746 841	15	3000	5740	1140	D 400	600	plast	DN200/Ø 200	400	1775	1200	5400	2440	6650	9650
746 643	15-20	2000	5065	1140	B 125	600	plast	DN200/Ø 200	445	1595	1245	5445	2440	6350	9350
746 843	15-20	2000	5065	1140	D 400	600	plast	DN200/Ø 200	445	1595	1245	5445	2440	6350	9350
746 681	25	2500	5170	1120	B 125	600	plast	DN250/Ø 250	545	1630	1345	5545	2440	6500	9600
746 881	25	2500	5170	1120	D 400	600	plast	DN250/Ø 250	545	1630	1345	5545	2440	6500	9600
746 683	25	5000	7622	1120	B 125	600	plast	DN250/Ø 250	425	2275	1255	5425	2440	7600	10700
746 883	25	5000	7622	1120	D 400	600	plast	DN250/Ø 250	425	2275	1255	5425	2440	7600	10700

Pozn.: Třída zatížení krytu ČSN EN 124.

Legenda:

T min. = minimální hloubka zabudování
T max.= maximální hloubka zabudování
B = vzdálenost mezi dnem vtokového potrubí a horní hranou jímky
C = vzdálenost mezi dnem vtokového potrubí a dnem jímky
D = průměr nádoby

Pozn.: Při nastavování odlučovače pomocí kroužků a nádob
je třeba připočíst na každou spáru 10 mm.

Veškeré ceny naleznete v ceníku ACO TECHNOLOGIE, který je ke stažení na webových stránkách: **www.aco.cz**

2.1. Kalové jímky

Základní provedení

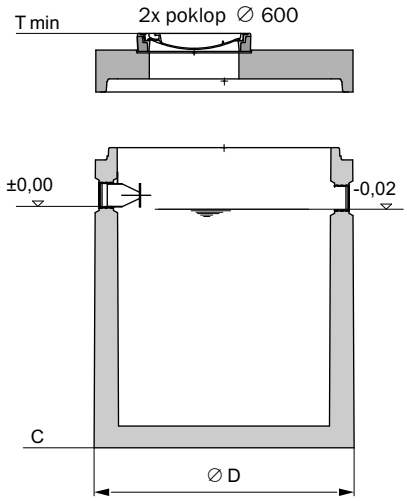

Nastavitelné provedení

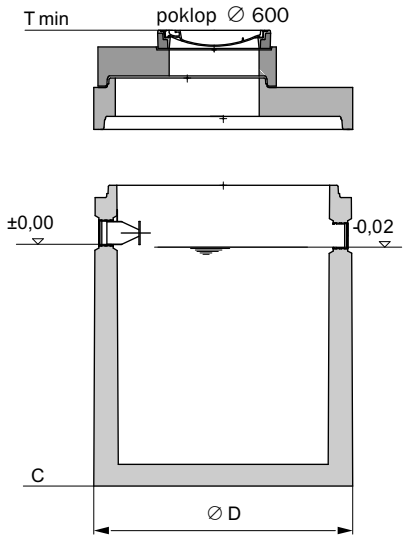

Základní charakteristika:

Celkový objem (SF) 650 - 10 000 (litrů).
Ze železobetonu DIN 4281, s dokladem tlakové bezpečnosti, v monolitické konstrukci s vnitřní povrchovou úpravou odpovídající normám.
K ryty průměr 600 mm. Třída zatížení B 125/D400.
Připojení DN 150 - 400.

Odlučovače jsou dodávány s integrovanou kalovou jímkou odpovídajícího objemu nebo bez kalové jímky. Odlučovačům je možno samostatnou kalovou jímku odpovídajícího objemu předřadit. Nosná železobetonová konstrukce s vícevrstvým ochranným nátěrem, typovou statikou a dokladem tlakové bezpečnosti.
Slouží k zachycení usazených nerozpustných částic obsažených ve znečistěné vodě
Zabudovává se stejně jako železobetonové odlučovače do výkopu.

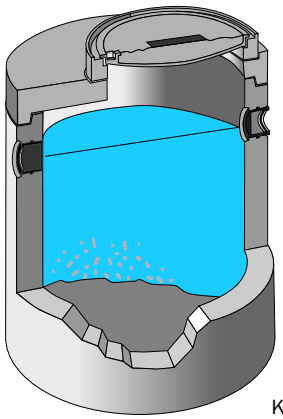

KALOVÁ JÍMKA

						Třída zatížení B 125			Třída zatížení D 400		
							Zákl. provedení	Nast. provedení		Zákl. provedení	Nast. provedení
Objem	DN	D (mm)	C (mm)	T min.[1]	T min.[2]	Hmotnost (kg)	Obj. číslo	Obj. číslo	Hmotnost (kg)	Obj. číslo	Obj. číslo
650	150	1240	1125	705	705	2570	-	740 803	2650	-	740 805
2500	150	1800	1675	735	1015	6120	740 809	743 809	6200	740 811	743 811
2500	200	1800	1650	760	1040	6120	740 815	743 815	6200	740 817	743 817
3000	200	1800	1895	805	1085	6720	740 821	743 821	6800	740 823	743 823
3000	250	1800	1870	830	1110	6720	740 827	743 827	6800	740 829	743 829
4000	300	2440	1210	915	1370	8270	740 894	743 894	8350	740 895	743 895
5000	150	2300	1800	860	1140	9520	740 833	743 833	9600	740 835	743 835
5000	200	2300	1810	850	1130	9530	740 839	743 839	9600	740 841	743 841
5000	300	2440	1545	975	1430	9120	740 890	743 890	9200	740 891	743 891
6000	200	2300	2105	865	1145	10320	740 845	743 845	10400	740 847	743 847
6000	250	2300	2080	890	1170	10320	740 851	743 851	10400	740 853	743 853
6500	300	2440	2040	875	1330	9900	740 886	743 886	9980	740 887	743 887
8000	300	2440	2305	870	1325	10720	740 898	743 898	10800	740 899	743 899
8000	400	2440	2160	1015	1470	10700	740 902	743 902	10800	740 903	743 903
9000*	250	2800	2005	875	1155	13520	740 857	743 857	13600	740 859	743 859
10000[3]	400	2440	2710	-	915	10710	-	744 901	10790	-	744 902

[1] Standardní provedení, [2] Nastavitelné provedení, [3] Nastavitelné provedení včetně speciálně tvarovaného připojovacího potrubí, *[1] pouze zakázková výroba

PŘÍSLUŠENSTVÍ

	Typ dxh	Hmotnost	Obj. číslo	Obrázek
Vyrovnávací kroužek	625 x 40	27	742 010	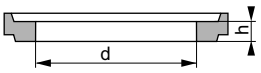
DN 600	625 x 60	39	742 011	
dle	625 x 80	51	742 012	
DIN 4034 T1	625 x 100	64	742 013	
	625 x 120	80	742 014	
	625 x 150	96	742 070	
	625 x 200	128	742 071	
	625 x 400	256	742 072	
	625 x 500	320	742 073	
Vyrovnávací skruž	800 x 100	98	742 006	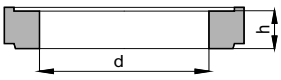
DN 800	800 x 150	147	742 007	
dle	800 x 200	196	742 008	
DIN 4034 T1	800 x 400	392	742 009	
	800 x 500	490	742 074	
Vyrovnávací skruž	1000 x 1000	1013	742 015	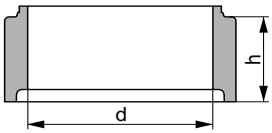
DN 1000	1000 x 500	506	742 016	
dle DIN 4034 T1	1000 x 250	254	742 017	

	Typ dxD	Hmotnost	Obj. číslo	Obrázek
Přechodová deska	1470 x 1000	1020	904, 1291	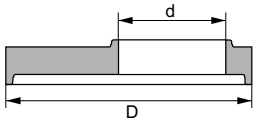
	1800 x 1000	1056	904, 1591	
	2300 x 1000	2640	904, 2091	
	2800 x 1000	4200	904, 2591	
Krycí deska	DN 1000 x 625	485	904,1061	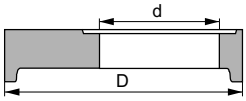
Polyuretanová pěna pro utěsnění spojů mezi skružemi, kroužky nebo poklopy		1	702 206	
Pumpa pro odběr vzorků s příslušenstvím k ORL s příslušenstvím k OT		2,5	701 246	
BEGU D400 standardní	625	165	701 737	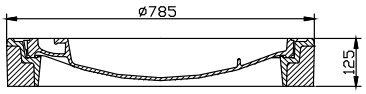
BEGU D400, pachotěsný	625	165	701 738	
BEGU B125 standardní	625	115	701 740	
BEGU B125, pachotěsný	625	115	701 739	
BEGU D400DN 800 standardní	800	243	700392	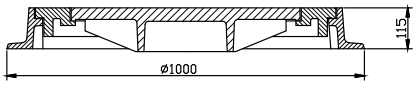

PŘÍSLUŠENSTVÍ

	Hmotnost	Obj. číslo	Obrázek
Kontrolní set	2	700 799	
Signalizační zařízení	2		
Signalizace provozní hladiny a vrstvy ropných látek		704797	
Signalizace pouze vrstvy ropných látek		704798	
Signalizace pouze provozní hladiny		704799	
Kabeláž (1m) pro704798 nebo 704799		702104	
Kabeláž (2 x 1m) pror704797		704793	

ROZDĚLOVACÍ A SLUČOVACÍ ŠACHTY

Příklad

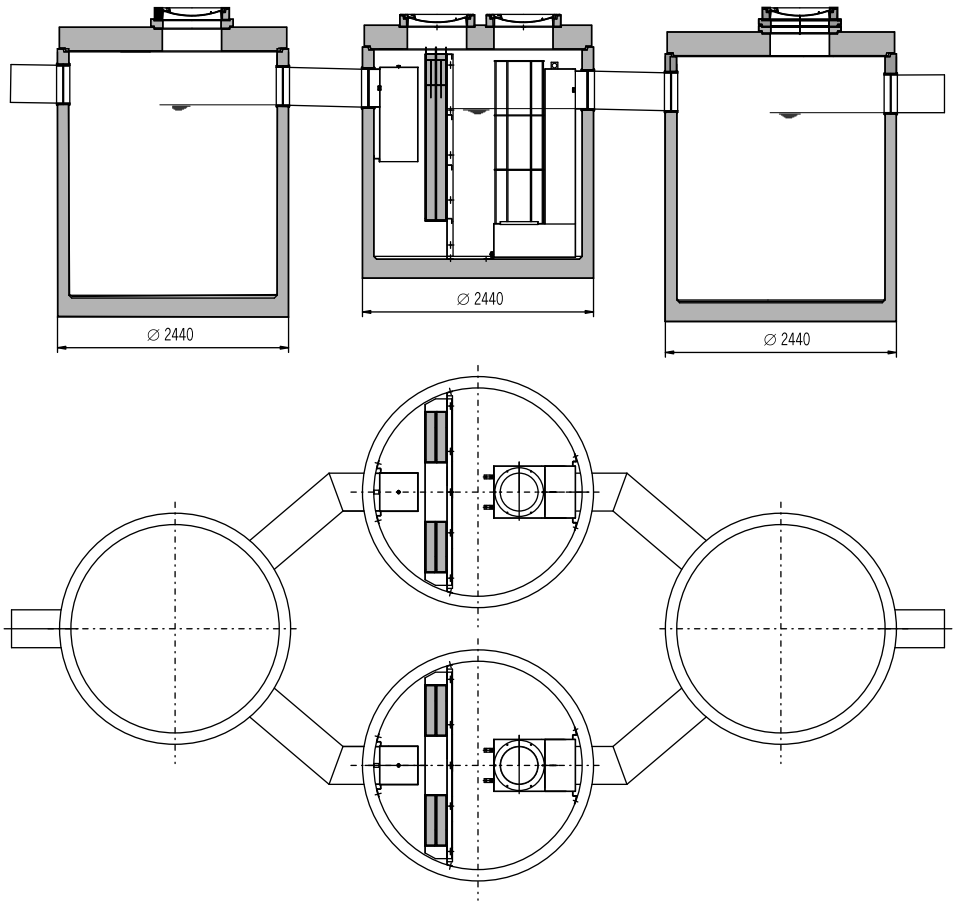

Nabídky a výkresy na vyžádání.
Vždy řešeno objektově.

ACO Clara

Charakteristika

Čistírna odpadních vod ACO Clara je navržena pro kompletní biologické čištění splaškových odpadních vod původem z:

- *rodinných domů*
- *residenčních oblastí*
- *hotelů*
- *podniků, atd.*

Čistírny ACO Clara jsou zcela ve shodě s evropskou normou EN 12566-3, což je opravňuje být označeny značkou CE.

Čistící procesy

- *mechanické předčištění*
- *biologické čištění aktivované kalem ve vznosu*
- *separace kalu v dosazovací nádrži*

Účinnost čištění

Během dlouhodobého zkušebního provozu dle evropské normy EN 12566-3 v akreditované laboratoři byly dosaženy následující hodnoty na odtoku.

BSK_5 ..... 6.7 mg/l
CHSK ..... 59.6 mg/l
NL ..... 6.1 mg/l
$N\text{-}NH_4$ ..... 2.0 mg/l

Výhody

- *výborná statika*
- *jednoduchá instalace bez dodatečného obetonování*
- *stabilní a vysoká účinnost čištění během hydraulických nárazů – zvýšená odolnost na přetížení*
- *prvotřídní elektrické komponenty*
- *lehká obsluha*
- *nízká elektrická spotřeba*
- *pachotěsné poklopy s důmyslným systémem zamykání*
- *velký objem uskladňovací nádrže*

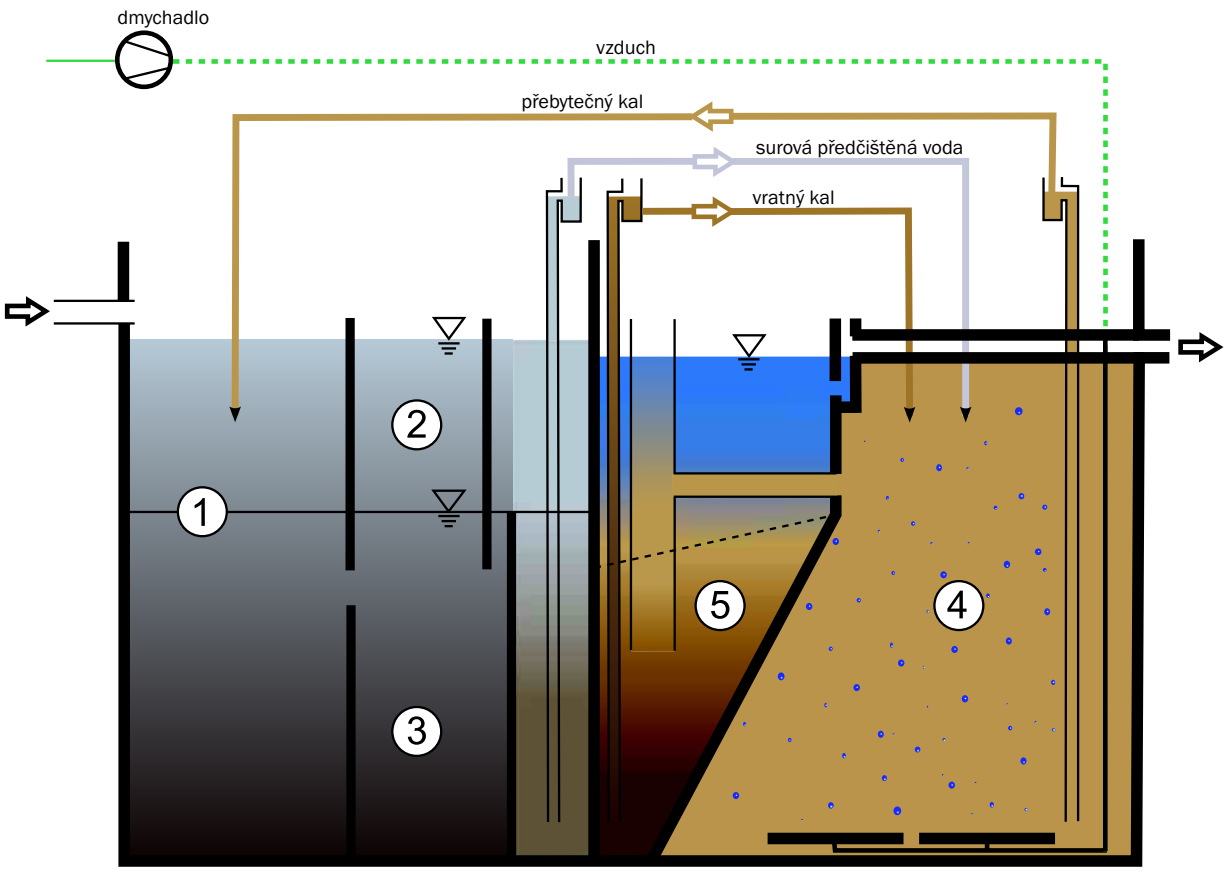

Legenda:
1. předčištění
2. vyrovnávací část
3. uskladňovací část
4. aktivační nádrž
5. dosazovací nádrž

ACO Clara

Technologie

Čistírny ACO Clara jsou tvořeny částí mechanického předčištění a biologickou částí.

Část mechanického předčištění je tvořena sedimentační nádrží s velkým objemem vyrovnávacího prostoru sloužícího k vyrovnávání hydraulických výkyvů v průběhu dne a chrání tak biologickou linku proti přetěžování.

Splašková voda vtéká do čistírny ACO Clara přítokovým potrubím do usazovací nádrže předčištění, kde dochází k usazování částic na dno nádrže a zároveň jsou zachyceny nornou stěnou plovoucí nečistoty, čímž je chráněno mamutové čerpadlo proti ucpání.

Předčištěná voda je trvale v malém množství čerpána z vyrovnávacího prostoru do biologické části čistírny a tím je dosaženo její rovnoměrné zatěžování, které napomáhá k dosažení výborné účinnosti čistírny.

Biologická část čistírny ACO Clara je tvořena aktivační nádrží a vsazenou dosazovací nádrží.

Aktivační nádrž je provzdušňována jemnobublinnou aerací.

Aktivovaný kal z aktivační nádrže natéká do dosazovací nádrže, kde dochází ke gravitační separaci aktivovaného kalu a vyčištěné vody, která přepadem přes odtokový objekt odtéká do odtokového potrubí. Sedimentovaný kal je ze dna dosazovací nádrže čerpán zpět do aktivační nádrže.

Dosazovací nádrž může být vybavena zařízením, které zajišťuje automatické stahování plovoucího kalu z hladiny dosazovací nádrže a tím snížit celkový objem údržby.

Přebytečný kal je uskladněn v uskladňovacím prostoru nádrže předčištění, kdy při plném zatížení dojde k jeho úplnému naplnění během 100 – 150 dní.

Čerpání předčištěné splaškové vody, vratného a přebytečného kalu je zajištěno mamutovými čerpadly. Tento typ čerpadel je téměř bezúdržbový a odolný proti ucpání. Průtok čerpadlem je lehce nastavitelný až po velmi malé průtoky.

Jediným elektrickým komponentem v čistírně ACO Clara je dmychadlo, které zajišťuje provzdušňování aktivační nádrže a chod mamutových čerpadel.

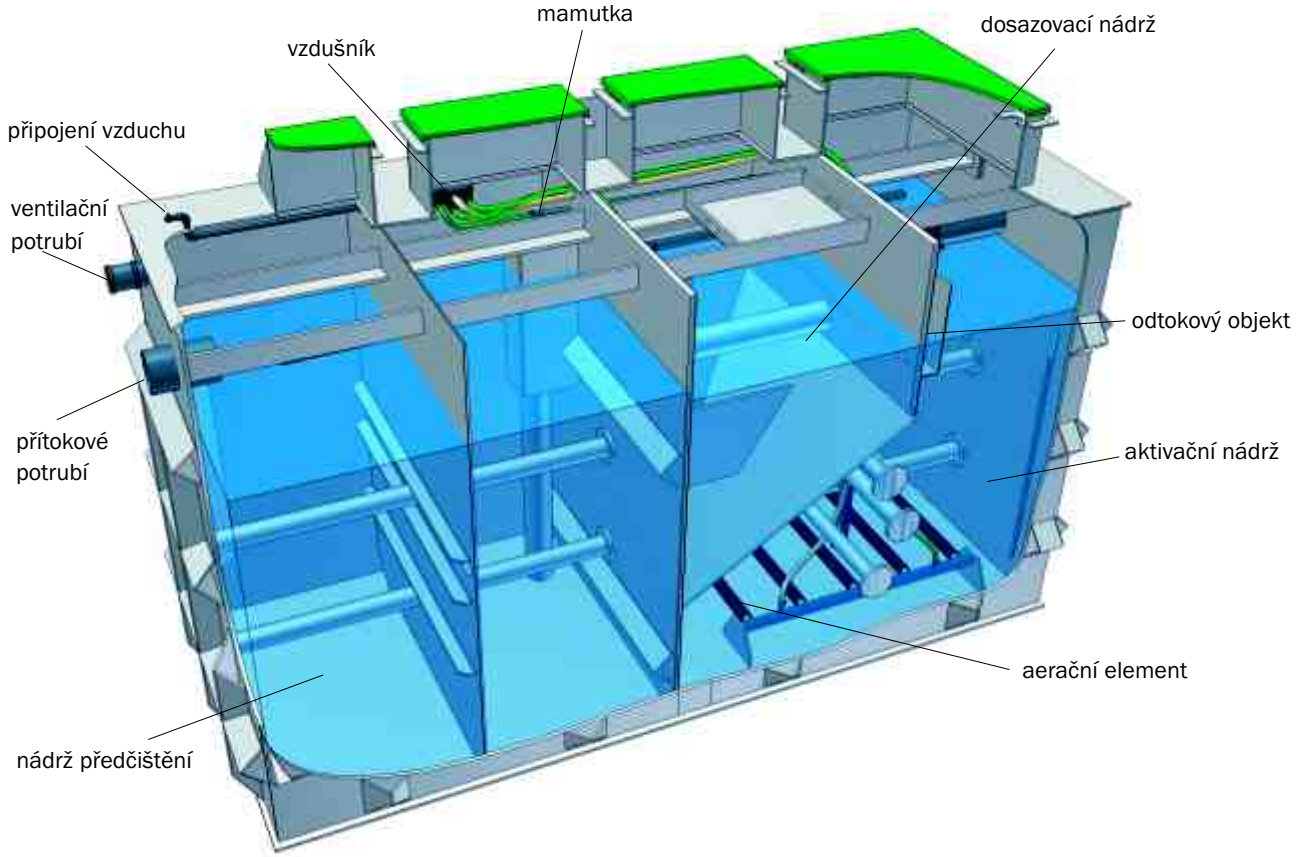

ACO Clara 3 – 29
Technické informace

ACO Clara	3 - 6	5 - 10	7 - 14	11 - 22	15 - 29
Nominální velikost v EO	5	8	12	18	24
Nominální hydraulické zatížení [m^3/den]	0.75	1.20	1.80	2.70	3.60
Nominální látkové zatížení BSK_5 [kg/den]	0.30	0.48	0.72	1.08	1.44

Oblast použití					
Počet EO	3 - 6	5 - 10	7 - 14	11 - 22	15 - 29
Hydraulické zatížení [m3/den]	0.45 - 0.90	0.75 - 1.50	1.05 - 2.10	1.65 - 3.30	2.25 - 4.35
Látkové zatížení BSK_5 [kg/day]	0.18 - 0.36	0.30 - 0.60	0.42 - 0.84	0.66 - 1.32	0.90 - 1.74

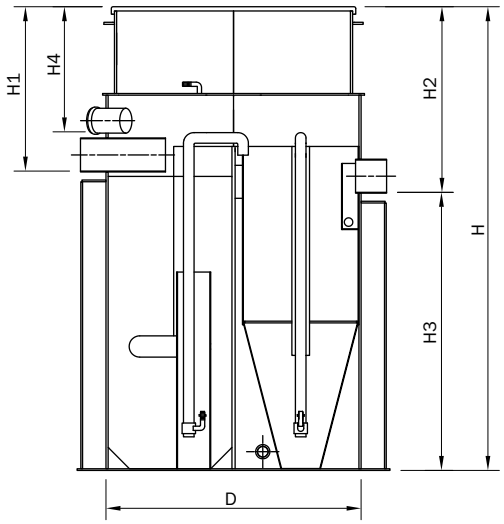

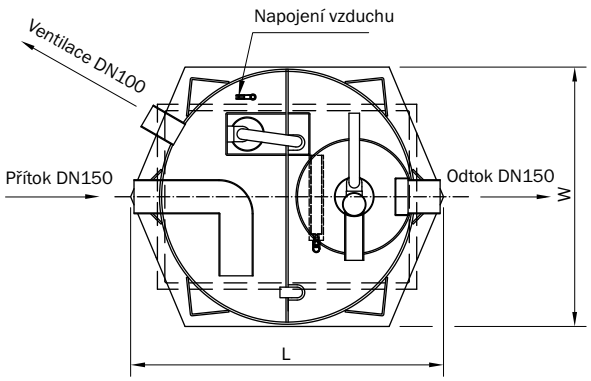

ACO Clara	3 - 6	5 - 10	7 - 14	11 - 22	15 - 29
Průměr D [mm]	1200	1500	1800	210	2350
Délka L [mm]	1470	1840	2150	2510	2870
Šířka W [mm]	1220	1540	1830	2140	2440
Výška H [mm]	2180	2380	2480	2580	2640
Výška přítokového potrubí H1 [mm]	780	880	880	880	880
Výška odtokového potrubí H2 [mm]	880	980	980	980	980
Hloubka vodní hladiny H3 [mm]	1380	1490	1590	1690	1740
Výška ventilačního potrubí H4 [mm]	580	590	590	590	590
Hmotnost [kg]	215	350	475	630	865
Elektrické připojení [V/Hz]	230/50	230/50	230/50	230/50	230/50
Příkon [kW]	0,06	0,11	0,13	0,22	0,24
Artikl	411001	411002	411003	411004	411005

Veškeré ceny naleznete v ceníku ACO TECHNOLOGIE, který je ke stažení na webových stránkách: **www.aco.cz**

ACO Clara 19 – 120
Technické informace

ACO Clara	19 - 38	24 - 48	30 - 60	38 - 76	48 - 96	60 - 120
Nominální velikost v EO	32	40	50	63	80	100
Nominální hydraulické zatížení [m^3/den]	4,8	6,0	7,5	9,45	12,0	15,0
Nominální látkové zatížení BSK_5 [kg/den]	1,9	2,4	3,0	3,7	4,8	6,0

Oblast použití						
Počet EO	19 - 28	24 - 48	30 - 60	38 - 76	48 - 96	60 - 120
Hydraulické zatížení [m3/den]	2,8 - 5,7	3,6 - 7,2	4,5 - 9,0	5,7 - 11,4	7,2 - 14,4	9,0 - 18,0
Látkové zatížení BSK_5 [kg/day]	1,14 - 2,28	1,44 - 2,88	1,80 - 3,60	2,28 - 4,56	2,88 - 5,76	3,60 - 7,20

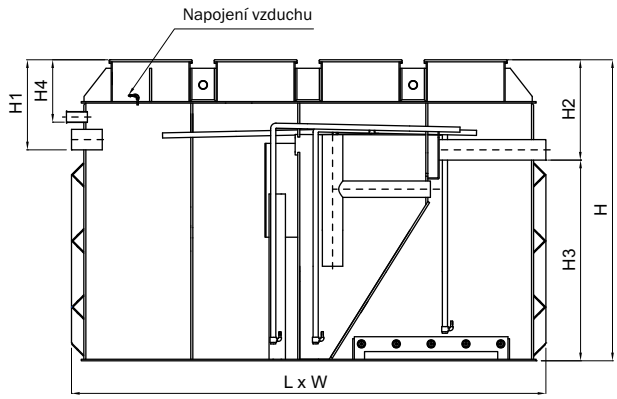

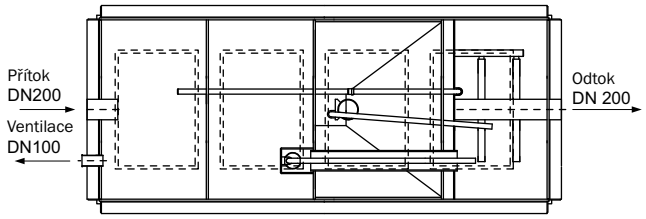

ACO Clara	19 - 38	24 - 48	30 - 60	38 - 76	48 - 96	60 - 120
Délka L [mm]	3740	4140	4636	5240	5890	7290
Šířka W [mm]	1740	1890	2036	2190	2390	2390
Výška H [mm]	2940	2940	2940	2940	2940	2940
Výška přítokového potrubí H1 [mm]	880	880	880	880	880	880
Výška odtokového potrubí H2 [mm]	980	980	980	980	980	980
Hloubka vodní hladiny H3 [mm]	1950	1950	1950	1950	1950	1950
Výška ventilačního potrubí H4 [mm]	610	610	610	610	610	610
Hmotnost [kg]	1165	1365	1580	1840	2150	2580
Elektrické připojení [V/Hz]	230/50	230/50	400/50	400/50	400/50	400/50
Příkon [kW]	0,43	0,43	0,75	0,75	0,98	1,30
Artikl	411006	411007	411008	411009	411010	411011

Veškeré ceny naleznete v ceníku ACO TECHNOLOGIE, který je ke stažení na webových stránkách: **www.aco.cz**

Hloubkové adaptéry ACO Clara

Nárůst instalační hloubky je možný bez jakýchkoli nákladných konstrukcí. Hlavní nádrž čistíren ACO Clara může být prodloužena pomocí adaptérů umožňující jednoduché a rychlé navýšení instalační hloubky. Adaptéry a poklopy jsou pro všechny velikosti identické.

Správná pozice adaptéru je jištěna šrouby. Použitím několika adaptérů různých stavebních výšek může být dosaženo jakékoli prodloužení nádrže v násobcích 100 mm.

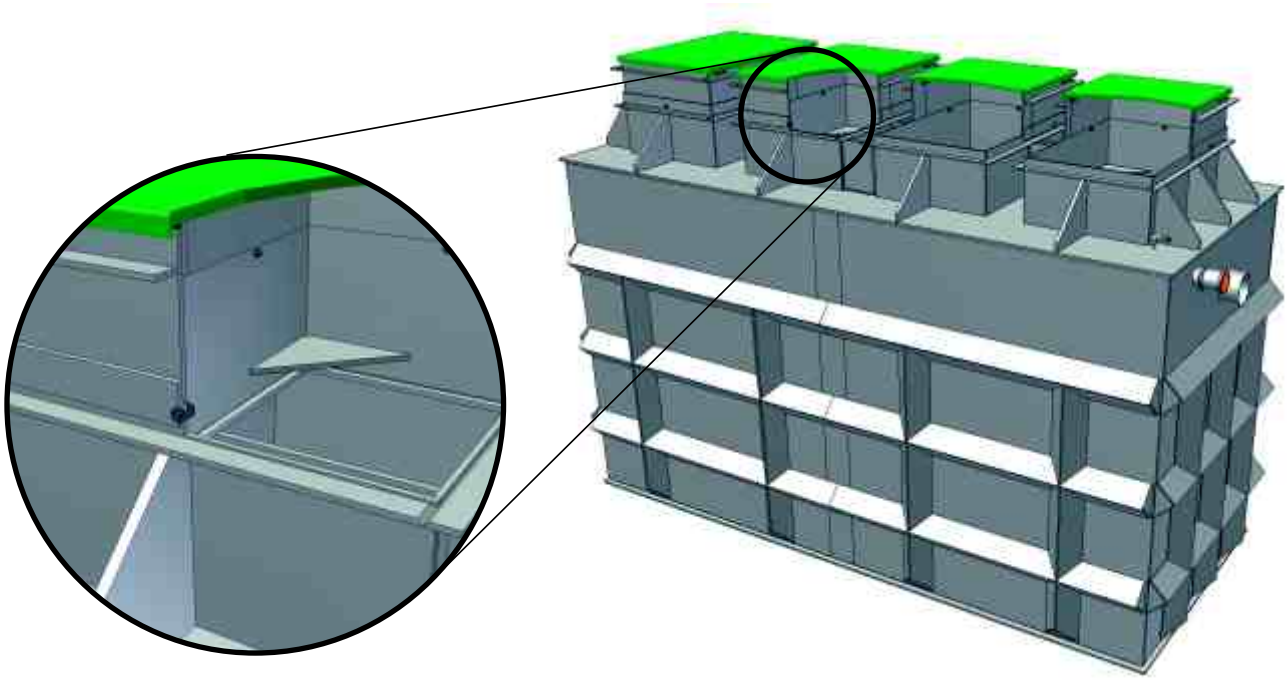

Typ adaptéru	L100	L250	L500
Výška H [mm]	100	250	500
Hmotnost [kg]	11	13	16
Artikl	411019	414020	411012

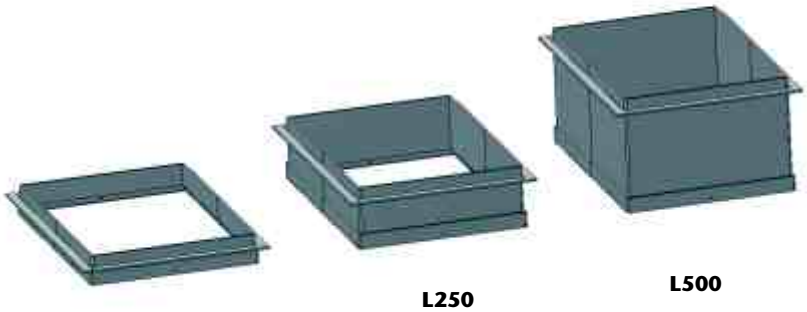

L100 L250 L500

Volitelné vybavení ACO Clara

Automatické odstraňování přebytečného kalu

Pro snížení objemu prací souvisejících s obsluhou lze čistírnu ACO Clara vybavit řídící jednotkou, která umožňuje automatické odčerpání přebytečného kalu a zároveň zajistí odstranění kalu plovoucího na hladině dosazovací nádrže.

ACO Clara A	3 - 6	5 - 8	7 - 14	11 - 22	15 - 29	19 - 38	24 - 48	30 - 60	38 - 76	48 - 96	60 - 120
Artikl	411021	411022	411023	411024	411025	411026	411027	411028	411029	411030	411031

Box pro venkovní instalaci dmychadla

Aco Clara	AC 3 - 6 AC 5 - 10 AC 7 - 14	AC 11 - 22 AC 15 - 29	AC 19 -38 AC 24 - 48	AC 30 - 60 AC 38 - 76	AC 48 - 96 AC 60 - 120
Hmotnost [kg]	7	10	16	26	31
Artikl	411014	411015	411016	411017	411018

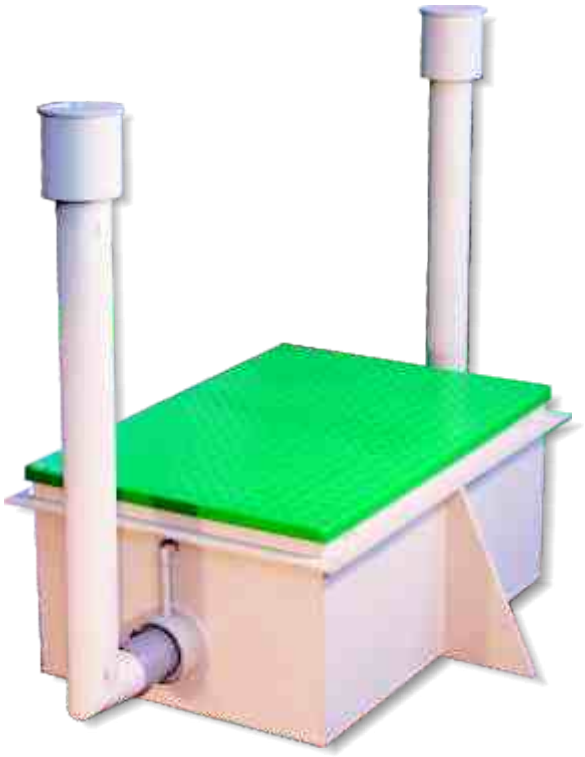

ACO Clara - Concrete

Technologie

Čistírny ACO Clara C jsou tvořeny částí mechanického předčištění a biologickou částí.

Část mechanického předčištění je tvořena sedimentační nádrží s velkým objemem vyrovnávacího prostoru sloužícího k vyrovnávání hydraulických výkyvů v průběhu dne a chrání tak biologickou linku proti přetěžování.

Splašková voda vtéká do čistírny ACO Clara C přítokovým potrubím do usazovací nádrže předčištění, kde dochází k usazování částic na dno nádrže a zároveň jsou zachyceny nornou stěnou plovoucí nečistoty, čímž je chráněno mamutové čerpadlo proti ucpání.

Předčištěná voda je trvale v malém množství čerpána z vyrovnávacího prostoru do biologické části čistírny a tím je dosaženo její rovnoměrné zatěžování, které napomáhá k dosažení výborné účinnosti čistírny.

Biologická část čistírny ACO Clara je tvořena aktivační nádrží a vsazenou dosazovací nádrží.

Aktivační nádrž je provzdušňována jemnobublinnou aerací.

Aktivovaný kal z aktivační nádrže natéká do dosazovací nádrže, kde dochází ke gravitační separaci aktivovaného kalu a vyčištěné vody, která přepadem přes odtokový objekt odtéká do odtokového potrubí. Sedimentovaný kal je pak ze dna dosazovací nádrže čerpán zpět do aktivační nádrže.

Dosazovací nádrž může být vybavena zařízením, které zajišťuje automatické stahování plovoucího kalu z hladiny dosazovací nádrže a tím snížit celkový objem údržby.

Přebytečný kal je uskladněn v uskladňovacím prostoru nádrže předčištění, kdy při plném zatížení dojde k jeho úplnému naplnění během 100 – 150 dní. Čerpání předčištěné splaškové vody, vratného a přebytečného kalu je zajištěno mamutovými čerpadly. Tento typ čerpadel je téměř bezúdržbový a odolný proti ucpání. Průtok čerpadlem je lehce nastavitelný až po velmi malé průtoky.

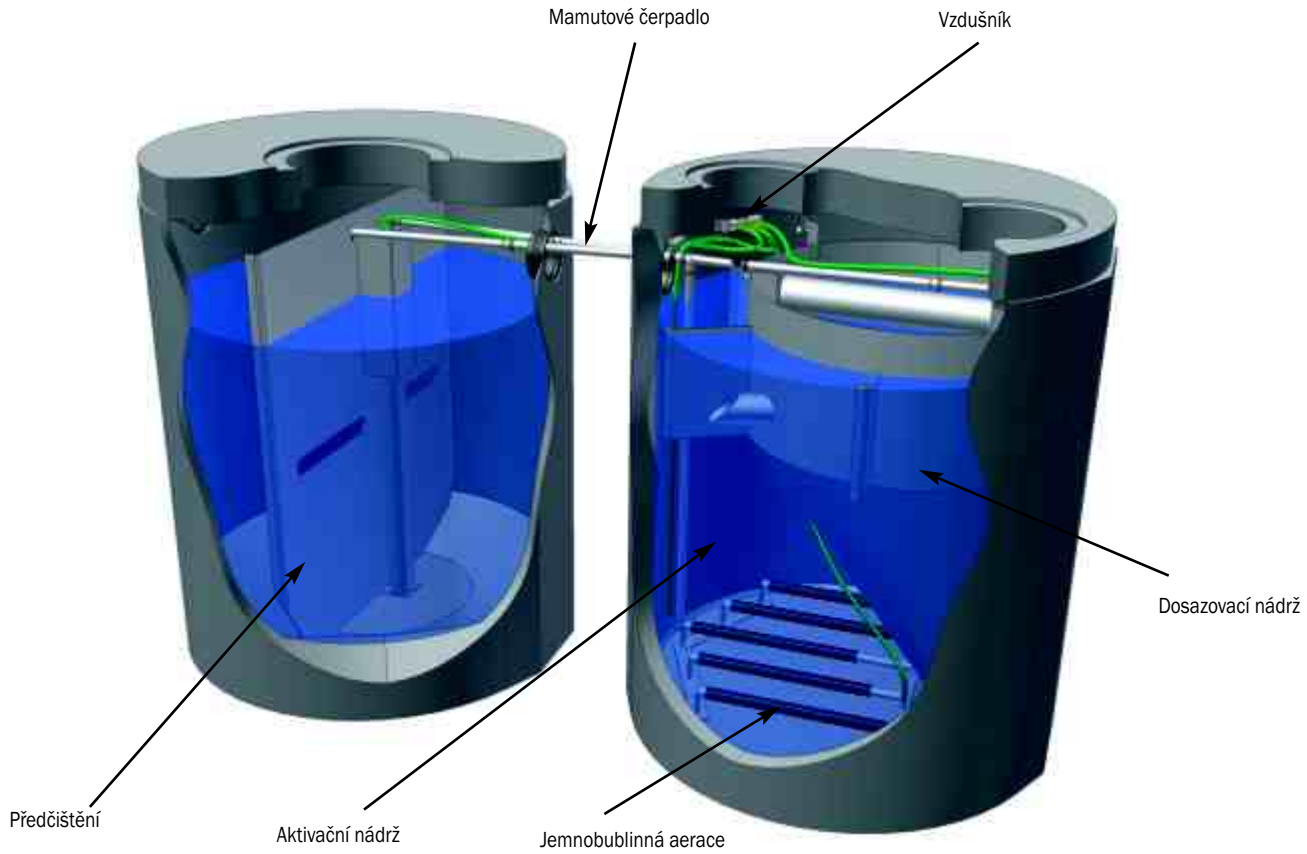

ACO Clara Concrete
Technické informace

ACO Clara C	3-6	5-10	15-29	30-60	48-96	60-120	96-192	120-240
Nominální velikost v EO	5	8	24	50	80	100	160	200
Nominální hydraulické zatížení [m^3/den]	0,75	1,2	3,6	7,5	12	15	24	30
Nominální látkové zatížení BSK_5 [kg/den]	0,3	0,48	1,44	3	4,8	6	9,6	12
Oblast použití								
Počet EO	3-6	5-10	15-29	30-60	48-96	60-120	96-192	120-240
Hydraulické zatížení [m^3/den]	0,45-0,90	0,75-1,50	2,25-4,35	4,5-9,0	7,2-14,4	9,0-18,0	14,4-28,8	18,0-36,0
Látkové zatížení BSK_5 [kg/day]	0,18-0,36	0,30-0,60	0,90-1,74	1,80-3,60	2,88-5,76	3,60-7,20	5,76-11,52	7,20-14,4
ACO Clara C								
Průměr D [mm]	1470	1800	2440	2440	2440	2440	2440	2440
Výška [mm]	1960	2080	2830	2830	2830	2830	2830	2830
Počet nádrží	1	1	1	2	3	4	6	7
Celková hmotnost [t]	4,2	6,0	10,5	21,0	32,0	43,0	64,0	74,0
Elektrické připojení [V/Hz]	230/50	230/50	230/50	400/50	400/50	400/50	400/50	400/50
Automatické stahování přebytečného kalu	ne	ne	ne	ne	ano	ano	ano	ano
Příkon [kW]	0.06	0.11	0.24	0.75	0.98	1,30	1,96	2,60
Artikl standardní provedení	411071	411072	411074	411076	411077	411078	411079	411080
Artikl nástavbové provedení	411081	411082	411084	411086	411087	411088	411089	411090
Artikl standardní provedení automatik	411101	411102	411104	411106				
Artikl nástavbové provedení automatik	411111	411112	411114	411116				

Volitelné vybavení ACO Clara - Concrete

Automatické odstraňování přebytečného kalu

Pro snížení objemu prací souvisejících s obsluhou lze čistírnu ACO Clara vybavit řídící jednotkou, která umožňuje automatické odčerpání přebytečného kalu a zároveň zajistí odstranění kalu plovoucího na hladině dosazovací nádrže.

ACO Clara C	3 - 6	5 - 10	15 - 29	30 - 60
Art. Nr. standardní provedení	411101	411102	411104	411106
Art. Nr. nástavbové provedení automatik	411111	411112	411114	411116

Box pro venkovní instalaci dmychadla

Aco Clara C	AC 3-6 C AC 5-10 C	AC 15-29 C	AC 30-60 C	AC 48-46 C AC 60-120 C	AC 96-192 C	AC 120-240 C
Artikl Nr.	411014	411015	411017	411018	411069	411070

Rozložení nádrží ACO Clara - Concrete

15 - 25

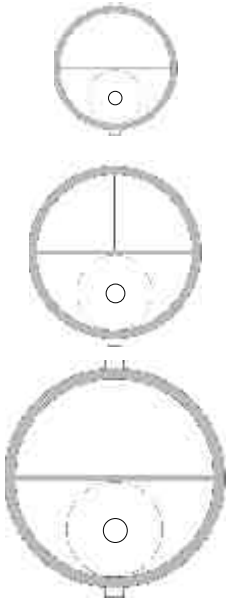

30 - 60

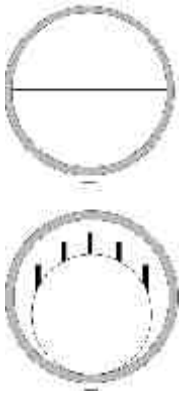

48 - 96

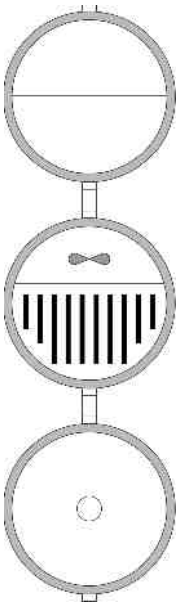

60 - 120

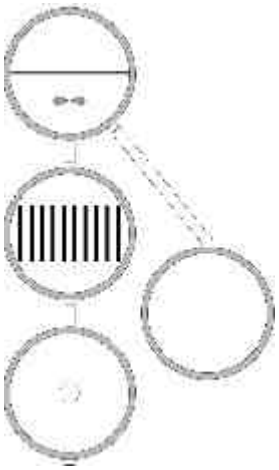

96 - 192

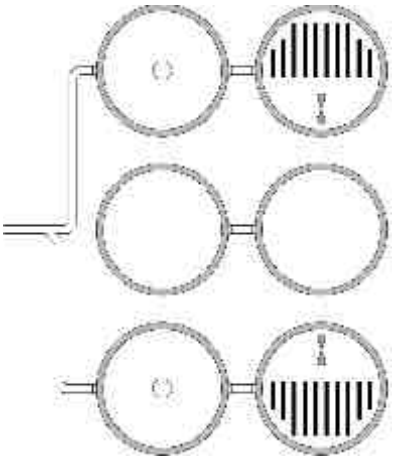

120 - 240

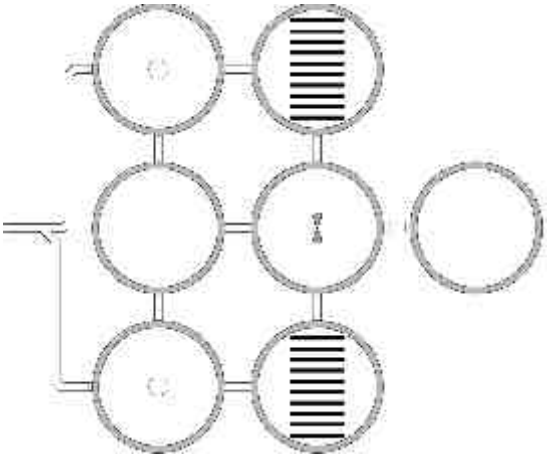

Legenda:

vyrovnávací/uskladňovací nádrž

denitrifikace

nitrifikace

dosazovací nádrž

Příslušenství k technologiím - skladby jednotlivých prvků

Šachtové poklopy BEGU
DN 600, DN 800

Šachtové kroužky
DN 600, DN 800
výška: 40 – 500 mm

Poklop

Šachtové kroužky
∅ 1000 mm
výška: 250, 500, 1000 mm

Redukce
∅ DN 1200 /1000 mm
∅ DN 1500/1000 mm
∅ DN 2000/1000 mm
∅ DN 2500/1000 mm

Spodní díl

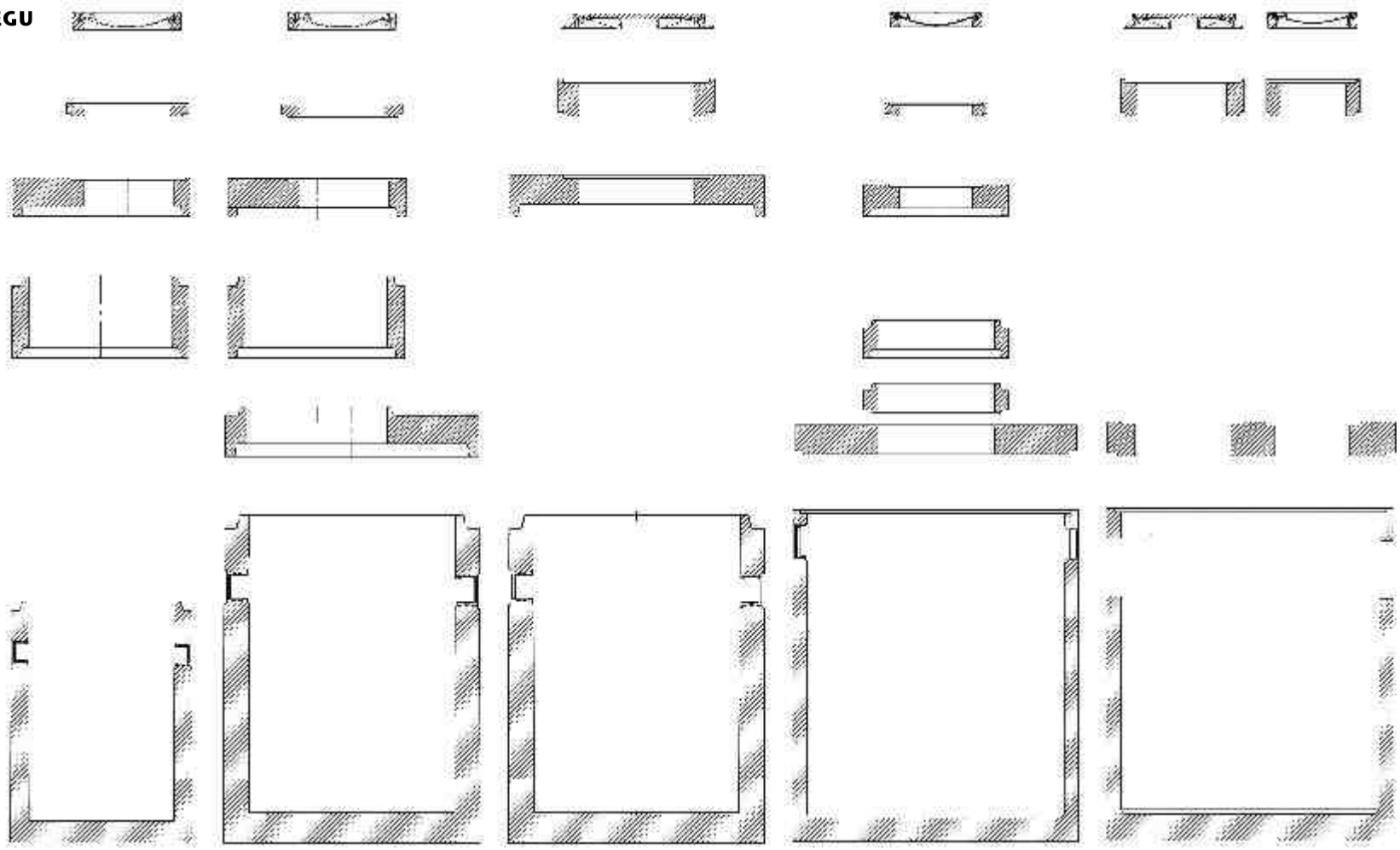

DN 1000	DN 1200, 1500,	DN 1500, 2200 mm	DN 2200	DN 2200
(∅ 1240)	2000, 2500 mm	(∅1800, 2440)	(∅2440)	(∅2440)
	(∅1470, 1800, 2300, 2800)	S poklopem DN 800	S poklopem DN 600	

Příslušenství a servisní práce

Příslušenství

- **Příslušenství k ČOV ACO Clara a ACO Clara C naleznete přímo u jednotlivých čistíren.**
- **Další příslušenství k ČOV ACO Clara C naleznete na straně 38 tohoto katalogu.**

.

Servisní práce

	Obj. číslo	Popis
zrovoznění ČOV	418022	Uvedení čistírny do provozu - popis: spuštění dmychadla, seřízení čerpadel, nastavení vykonu čerpadel, kontrola systému, drobné opravy, proškolení obsluhy, předání protokolu a uvedení čistírny do provozu a převzetí čistírny zákazníkem
vícepráce	418023	jakékoliv vícepráce v Kč/hod.
šéfmontáž	41804	dohled na montáž, nejedná se o provedení samotné montáže
servis / revize	41802	doprava pracovníka v Kč/km, ztrátový čas v Kč/hod., kontrola systému, drobné opravy, kontrola koncepce aktivovaného kalu, vizuální kontrola kvality vyčištěné vody, kontrola kyslíku v aktivaci

Čerpací stanice

Základní nádoba

typ	stavební výška (mm)	užitný objem (l)	hmotnost (kg)	zatížení poklopu	objednací číslo
MULTI MAX - F mono	1900	120 - 150	175	třída A	0178.08.70
	1950	120 - 150	230	třída B	0178.08.72
	2250 - 3000	120 - 150	1060	třída D	0178.09.00
MULTI MAX - F duo	1900	120 - 150	200	třída A	0178.08.71
	1950	120 - 150	250	třída B	0178.08.73
	2250 - 3000	120 - 150	1080	třída D	0178.09.01

Použitelná čerpadla - včetně vodících a upevňovacích prvků

typ	výkon motoru (kW) P1	P2	jmenovitý proud I_NA	typ oběžného kola	hmotnost (kg)	objednací číslo
SITA 200 N-ex	1,97	1,5	3,7	řezací	38	0178.09.08
SITA 260 N-ex	2,76	2,4	5,3	řezací	45	0178.08.53
SITA 300 N-ex	2,8	2,2	5,1	řezací	60	0178.08.59
SAT-V 75/2/50/D	1,3	0,55	1,3	vířivé	22	0178.08.54
SAT-V 150/2/50/D	2,5	1,1	2,5	vířivé	30	0178.08.55
SAT 100/D	1,15	0,89	1,96	otevřené	30	0178.08.56
SAT 150/D	1,54	1,14	2,7	otevřené	32	0178.08.57
SAT 200/D	2,03	1,5	3,6	otevřené	32	0178.08.58

* u třídy D je obsaženo v základním vybavení

Čerpadlo a ŘJ

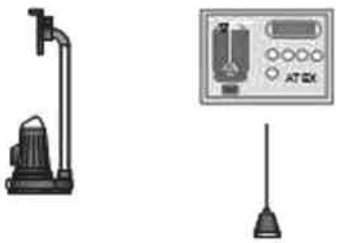

Nástavec

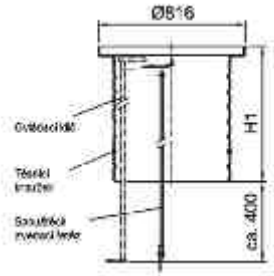

Řídící jednotky (ŘJ) - včetně tlakové sondy a kabelové průchodky

typ	rozměry v mm (ŠxVxH)	krytí	příslušenství	hmotnost (kg)	objednací číslo
ŘJ s displejem - provedení mono	180 x 130 x 85	IP 54	10m kabel	4,2	0178.05.54
ŘJ s displejem - provedení duo	255 x 180 x 100	IP 54	10m kabel	4,2	0178.05.55
ŘJ bez displeje - provedení duo	255 x 180 x 100	IP 54	10m kabel	4,2	0178.08.44

Příslušenství

výrobek	typ	výška H1 (mm)	celková výška H (mm)	hmotnost (kg)	objednací číslo
Nástavec	krátký	750	2000 - 2350	22	0178.08.35
	dlouhý*	1400	2000 - 3000	42	0178.08.36
Vodící třmen	krátký	-	-	3	0178.08.79
	dlouhý*	-	-	4	0178.08.80
Čistící spojka výtlaku	standardní	-	430	5	0178.05.22
Podtlaková ochrana	standardní pouze ve spojení s čistící přípojkou		-	1,5	0178.09.31
Přivzdušňovací zařízení	pro pneumatické řízení hladiny	-	-	0,5	0178.06.27
Instalační sloupek pro řídící jednotku	standardní	-	1550	16	0178.61.89

*) u třídy D je obsaženo v základním vybavení

Podtlaková ochrana

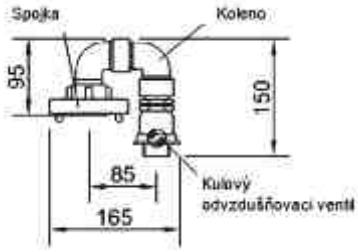

Čistící přípojka

Přivzdušňovací zařízení

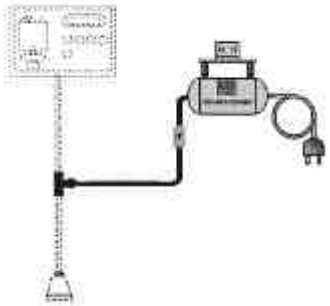

Sloupek

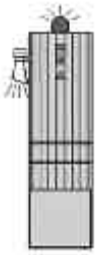

MULI MAX

AKTIVNÍ ochrana proti zpětnému vzdutí
MULI MAX – kompletní čerpací stanice odpadních vod třídy A na odpadní vody bez fekálií a s obsahem fekálií
Sběrná nádoba z polyetylenu

Provedení mono

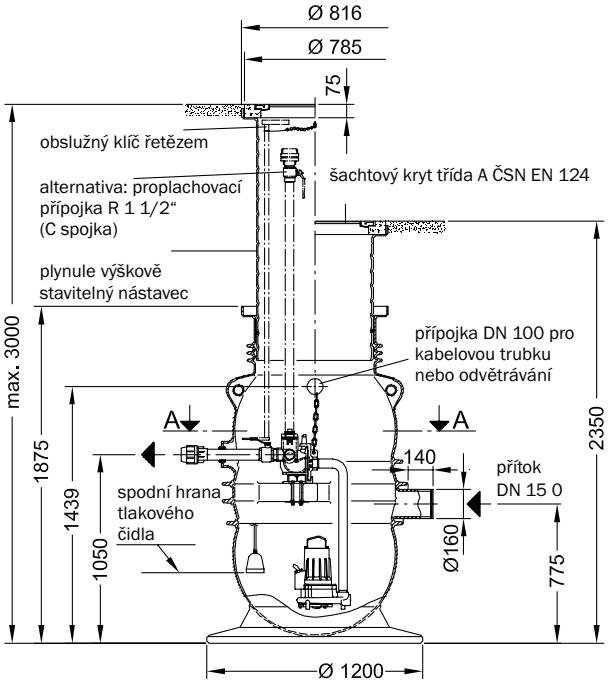

řez A-A

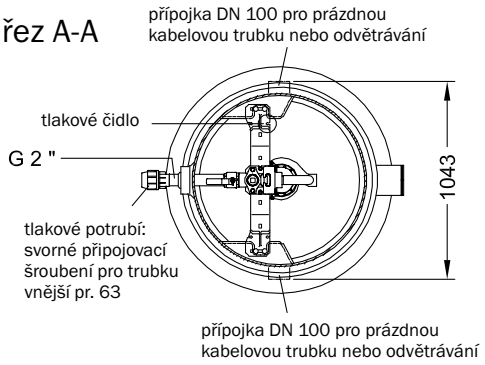

Provedení duo

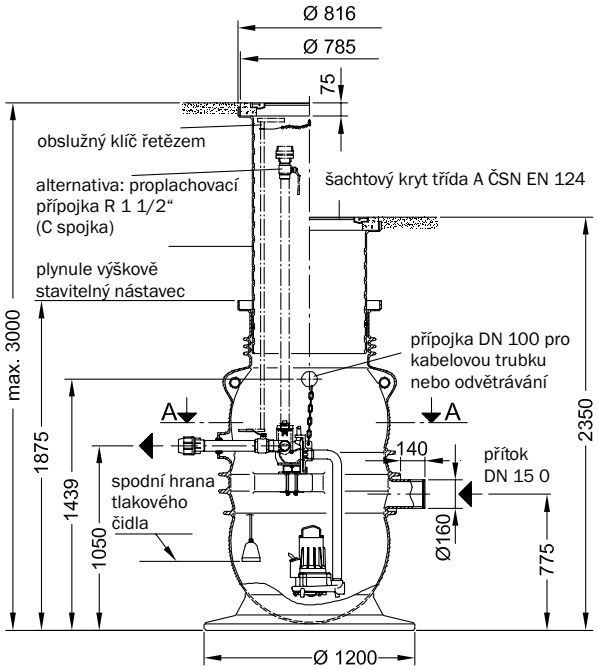

řez A-A

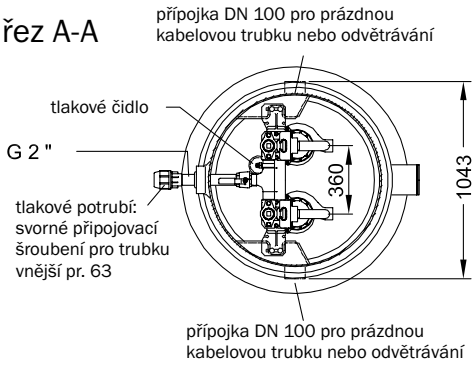

Tabulky výkonu

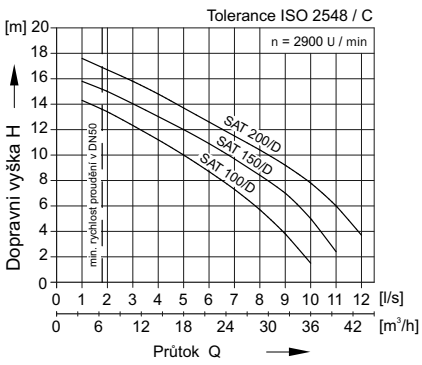

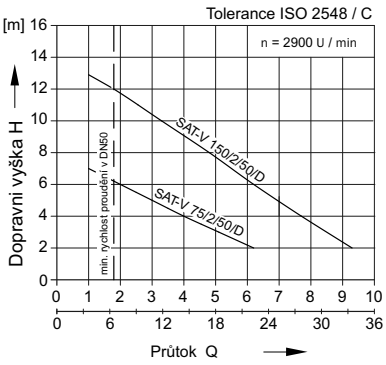

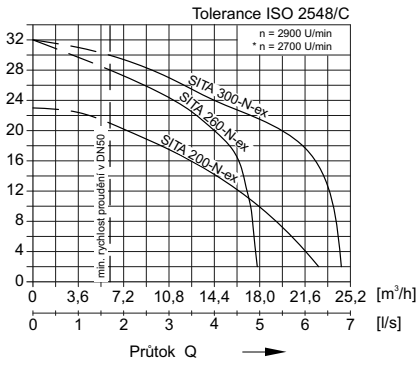

Doplňující poznámky

Veškeré údaje v ceníku jsou nezávazné. Odchylky jsou možné. Vyhrazujeme si právo na provádění technických změn ve výrobě a na další konstrukční vývoj bez předchozího ohlášení.
Veškeré údaje o normách, ochranných právech, zkušebních značkách a obchodních známkách odpovídají stavu v okamžiku tisku.

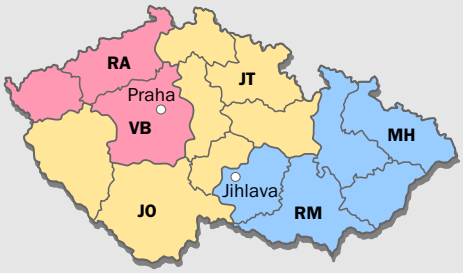

ACO Stavební prvky spol. s r. o.

Region1

Vít Borka
Mobil: 602 210 822
E-mail: vborka@aco.cz

Richard Abt
Mobil: 602 737 906
E-mail: rabt@aco.cz

Technická podpora pro projektanty:

Ing. Martina Brůžková
Mobil: 724 011 790
E-mail: mbruzkova@aco.cz

Region2

Josef Tužil
Mobil: 602 780 818
E-mail: jtuzil@aco.cz

Ing. Jan Ortman
Mobil: 602 737 901
E-mail: jortman@aco.cz

Technická podpora pro projektanty:

Pavel Edr
Mobil: 724 014 232
E-mail: pedr@aco.cz

Region3

Ing. Milan Heczko
Mobil: 602 737 907
E-mail: mheczko@aco.cz

Ing. Richard Mičánek
Mobil: 724 011 716
E-mail: rmicanek@aco.cz

Technická podpora pro projektanty:

Ing. Jiří Vičan
Mobil: 725 210 622
E-mail: jvican@aco.cz

Změny vyhrazeny. 3012/ACO/CZ/08/10