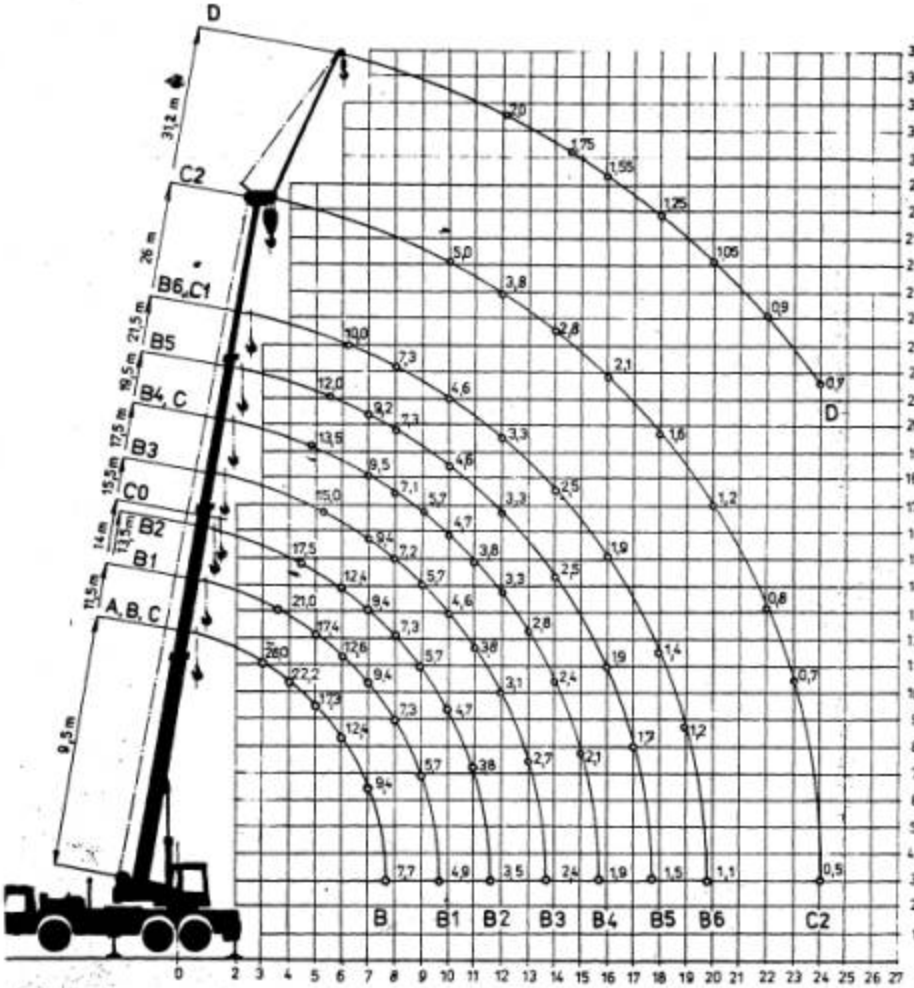
D
31,2 m
C2
26 m
B6, C1
21,5 m
B5
19,5 m
B4, C
17,5 m
B3
15,5 m
C0
14 m
13,5 m
B2
B1
11,5 m
A, B, C
9,3 m
B
B1
B2
B3
B4
B5
B6
C2
D

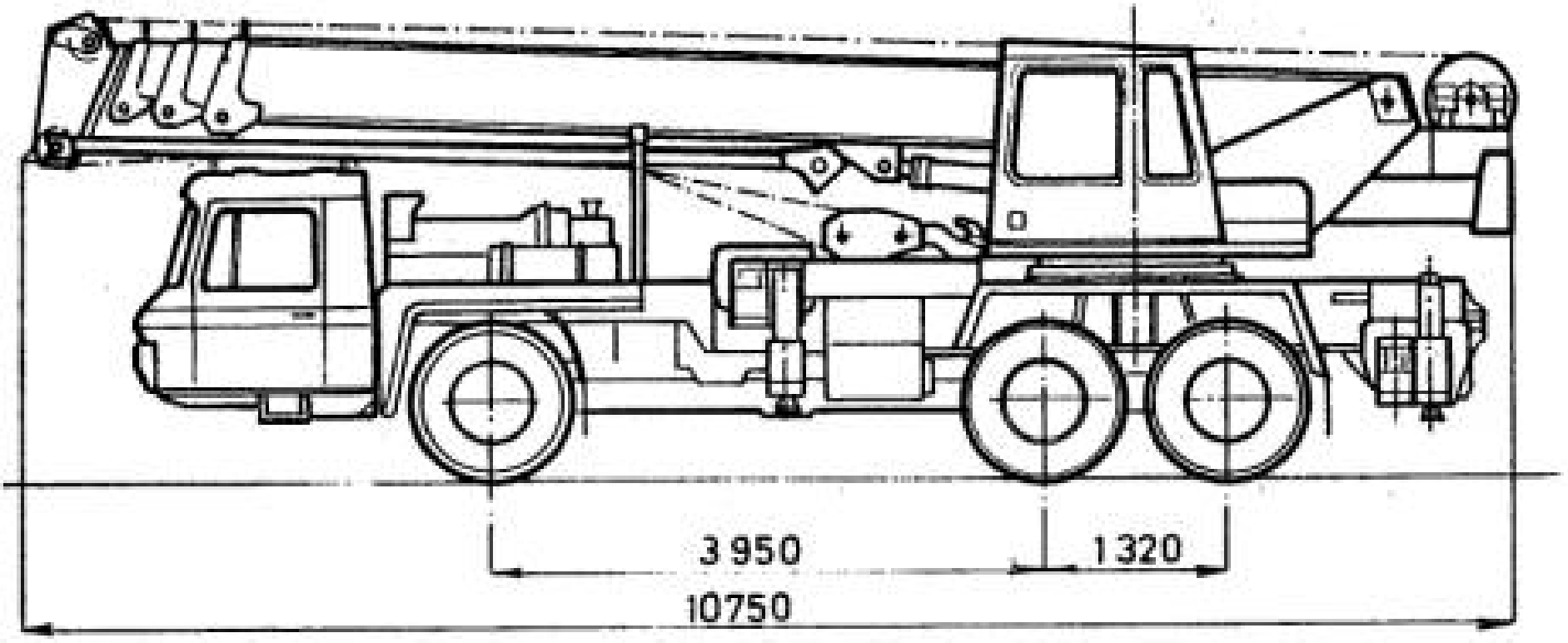
3 950
1320
10750

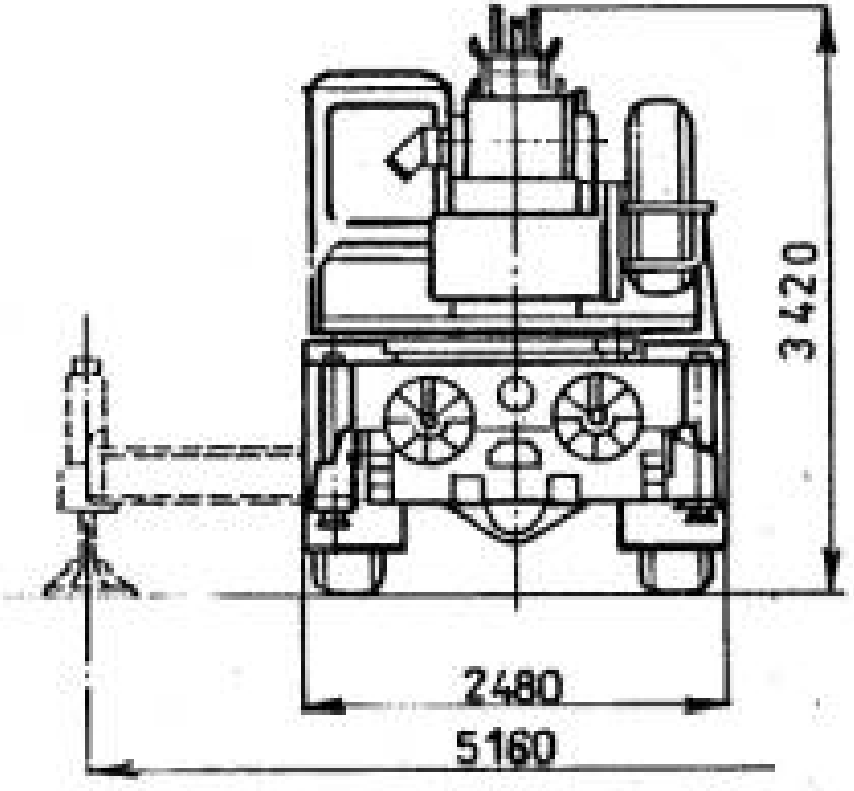
3420
2480
5160