Gator řady XUV

Zažijte vzrušení

Díky vysokému výkonu vám Gatory řady XUV poskytnou vše, co od užitkového vozidla potřebujete, plus navíc extra porci zábavy a produktivity.

Ať už prší nebo svítí slunce, tyto neuvěřitelné stroje vyloudí úsměv na vaší tváří, kdykoliv vyjedete ven. Jsou velmi komfortní, mohou pracovat nebo si hrát po celý den a stejně se domů vrátí svěží a spokojené.

Gator XUV 550

Zažijte nezávislost

Terénní užitkové vozidlo Gator XUV 550 je vyrobeno pro zákazníky, kteří požadují výkon, pohodlí a pohon všech kol za příznivou cenu. S výkonným motorem s válci do V, plně nezávislým odpružením a širokou řadou příslušenství nabízí tento Gator nesrovnatelnou rovnováhu výkonu a pracovní kvality v kategorii strojů pro střední namáhání.

XUV 550

Zážehový motor
Zdvihový objem: 570 cm³
Rychlost: 45 km/h*
Pohon všech kol
Plně nezávislé odpružení
Maximální hmotnost přívěsu: 499 kg
Nosnost korby: 181 kg

– Výkon a zrychlení
– Vynikající průchodnost terénem
– Homologační sada pro veřejné komunikace (volitelně)

*S homologační sadou EEC pro veřejné komunikace je max. rychlost omezena na 40 km/h (25 mph).

Plně nezávislé odpružení

Nastavuje nový standard pohodlí a zajišťuje mimořádné vlastnosti při jízdě v terénu při současném zachování trakce v jakýchkoliv podmínkách.

Plně uzavřená převodovka CVT

Plně uzavřená variátorová převodovka a vysoko umístěné sání vzduchu chrání před průnikem vlhkosti a nečistot a zabraňuje přehřátí.

Kapacita zrychlení a brzdná kapacita

Výkonný motor s válci do V Vám umožní okamžitě zrychlit a efektivněji pracovat, zatímco hydraulické kotoučové brzdy všech kol zajistí vždy dostatečný brzdný výkon.

Komfort obsluhy

Přístrojová deska automobilového typu, pedál parkovací brzdy a četné úložné prostory pro radost z jízdy s modelem XUV 550.

Gator XUV 550 S4

Zažijte společnost

Vyberte si verzi S4 a jízdu v Gatoru XUV 550 si mohou užít až čtyři osoby. Nejlepší ze všeho je, že zadní lavicové sedadlo lze rychle sklopit a vzniklý prostor využít pro přepravu dlouhých předmětů.

XUV 550 S4

Zážehový motor
Zdvihový objem: 570 cm³
Rychlost: 45 km/h*
Pohon všech kol
Plně nezávislé odpružení
Maximální hmotnost přívěsu: 499 kg
Nosnost korby: 181 kg

– Kapacita pro více cestujících
– Výkon a zrychlení
– Vynikající průchodnost terénem
– Homologační sada pro veřejné komunikace (volitelně)

*S homologační sadou EEC pro veřejné komunikace je max. rychlost omezena na 40 km/h (25 mph).

Korba

Kompozitní korba odolná proti promáčknutí a korozi o nosnosti 181 kg má zadní výklopné čelo a řadu úchytek pro uchycení nákladu zvenčí i zevnitř.

Vyšší přepravní nosnost

Zadní lavicové sedadlo modelu XUV 550 S4 lze sklopit a vytvořit prostor pro bezpečnou přepravu dlouhých nákladů jako např. trubek a žebříků.

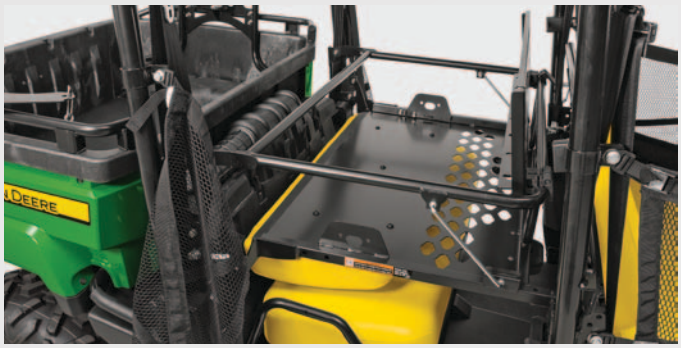

Prvotřídní vlastnosti

Gator XUV 855D, XUV 855D S4 a XUV 825i

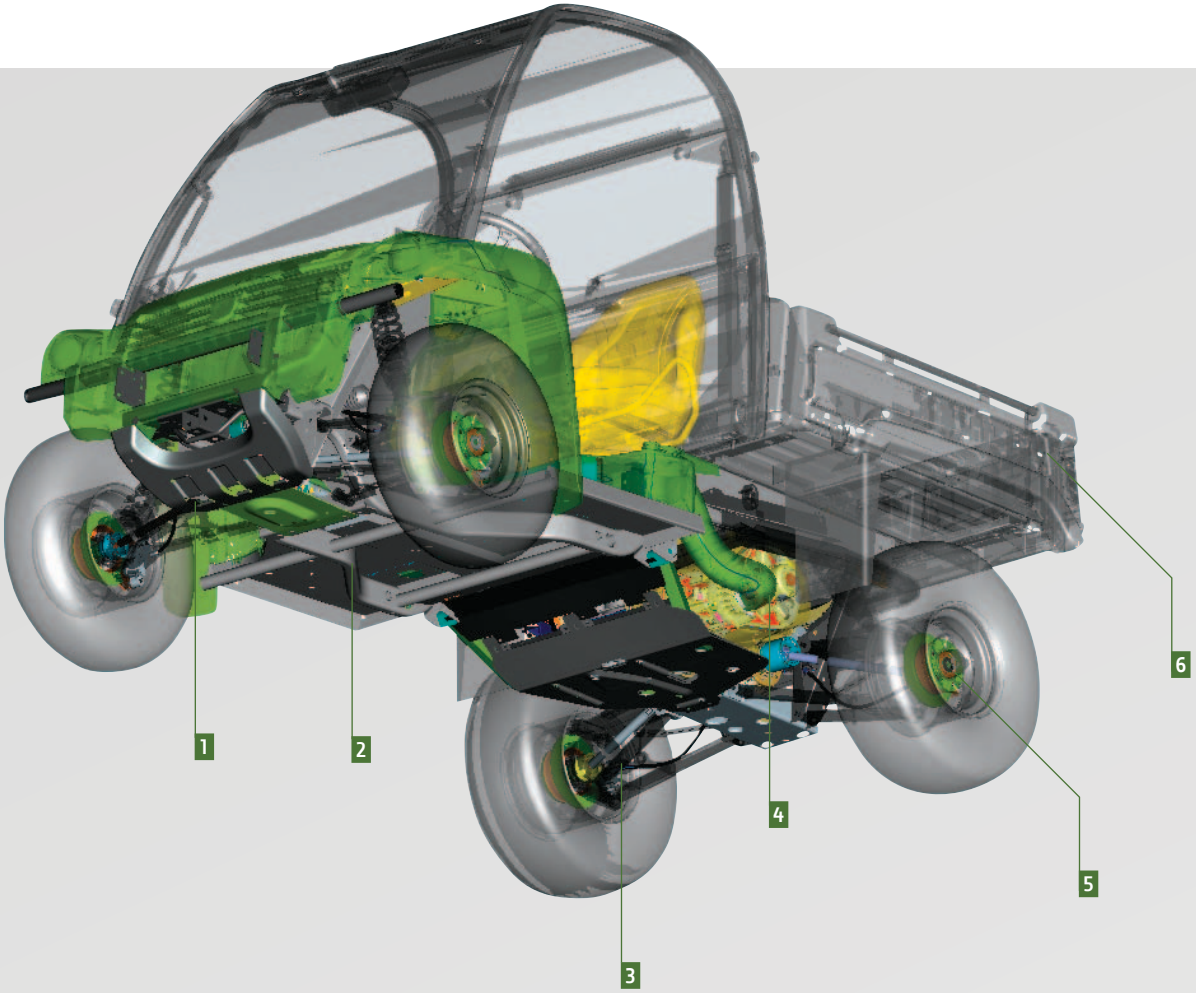

Top modely. Top vlastnosti.

Se svými pokrokovými konstrukčními specifikacemi vám naše modely XUV 855D, XUV 855D S4 a XUV 825i zvednou puls ještě před otočením klíčkem. A když s ním otočíte, pevně se držte. Protože s takovým zrychlením a jízdními vlastnostmi si užijete vždy jízdu plnou zábavy, a to i s plnou kabinou (XUV 855D, XUV 825i) nebo korbou.

Brzdění

Co vyjede nahoru, musí také sjet dolů – bezpečně a plynule díky standardnímu brzdění motorem.

Posilovač řízení

Posilovač řízení je ve standardní výbavě modelů XUV 825i, XUV 855D S4 a XUV 855D.

Digitální displej

Na jednom displeji zjistíte vše, co potřebujete vědět, od rychlosti, otáček, přes teplotu motoru až po výšku hladiny paliva, stav 4WD a čas.

1 Opravdový pohon všech kol

Přepínejte mezi režimem s trakcí šetrnou pro trávník a režimem se zamknutou zadní uzávěrkou diferenciálu a opravdovým pohonem všech kol pro dosažení maximální trakce v nejnáročnějším terénu (uzávěrka diferenciálu zabrání, aby výkon nebyl přenášen na kolo, které ztratilo trakci).

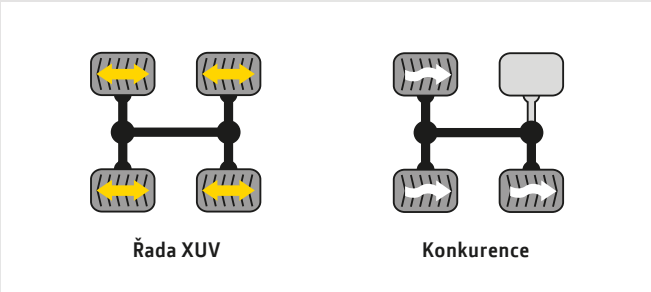

2 Ocelový rám

Zůstaňte ve formě! Robustní ocelový rám je extrémně odolný a poskytuje veškerou stabilitu, kterou potřebujete.

3 Plně nezávislé odpružení

Jízda s nezávislým zavěšením všech kol určuje nový standard v oblasti komfortu a příčný stabilizátor na zadní nápravě snižuje klopení karoserie i v extrémních podmínkách. Zavěšení lze snadno nastavit dle hmotnosti nákladu.

4 Plně uzavřená převodovka CVT

Chcete vyšší rychlost a pohodlí v kombinaci s ještě nižší spotřebou? Variátorová převodovka CVT se dvěma rozsahy rychlostí nevyžaduje řazení a zajišťuje dokonalou účinnost jak při pomalém tažení, tak při vysokých rychlostech.

5 Brzdový systém automobilového typu

Vozidlo je vybaveno masivními, hydraulicky ovládanými kotoučovými brzdami se dvěma písty o průměru kotouče 8,25". Systém vždy reaguje neskutečně citlivě.

6 Korba Deluxe

Korba Deluxe umožňuje bezpečné nakládání a zajištění nákladu i v nerovném terénu.

Gator XUV 855D

Zažijte spokojenost

Pokud těžce pracujete celý den, je dobré si během práce i po ní odpočinout. A s modelem XUV 855D začne zábava, jakmile nastoupíte.

Náročný terén a těžký náklad? Dieselový motor o objemu 854 cm³ má síly na rozdávání. Obtížný terén a svah? Zvládněte tyto výzvy pohodlně díky opravdovému pohonu všech kol, nezávislému zavěšení všech kol a posilovači řízení. Ve skutečnosti je jediným tvrdým oříškem se rozhodnout, jaká sedadla, barvu, pneumatiky a individualizační volby si vyberete.

XUV 855D

Dieselový motor
Zdvihový objem: 854 cm³
Rychlost: 51 km/h*
Pohon všech kol
Plně nezávislé odpružení
Maximální hmotnost přívěsu: 680 kg
Nosnost korby: 454 kg

– Výkon a zrychlení
– Vynikající průchodnost terénem
– Posilovač řízení – Homologační sada (volitelně)

*S homologační sadou EEC pro veřejné komunikace je max. rychlost omezena na 40 km/h (25 mph).

Nic vás nezastaví

Projeďte náročným terénem sebejistě díky opravdovému pohonu všech kol.

Kvalitní čas

Přijeďte s úsměvem! Výkon na veřejných komunikacích je tak dobrá, že si budete přát, aby byl den delší.

Vyberte si barvu

Gator rovněž přináší nové standardy v oblasti designu. Můžete si vybrat buď klasickou zelenou a žlutou, nebo rafinovanou černou a olivovou.

Pracuje stejně tvrdě jako vy

Se svojí robustní konstrukcí a užitnou nosností 635 kg si model XUV 855D vydělává na živobytí po celý rok.

Gator XUV 855D S4

Zažijte expedici

Chcete sdílet outdoorovou zábavu se svými přáteli? Ideální volbou je pak nový XUV 855D S4. Komfortní kabina pro čtyři osoby poskytuje dostatek prostoru pro převodovku a pro vaši kořist, pokud se rozhodnete jet na lov či na ryby.

Model XUV 855D S4 je dostupný pouze v kombinaci černá a olivová a má stejné prémiové specifikace jako dvojmístný model 855D představený na předchozích stránkách.

XUV 855D S4

Dieselový motor
Zdvihový objem: 854 cm³
Rychlost: 51 km/h*
Pohon všech kol
Plně nezávislé odpružení
Maximální hmotnost přívěsu: 680 kg
Nosnost korby: 454 kg

– Výkon a zrychlení
– Vynikající průchodnost terénem
– Posilovač řízení
– Homologační sada pro veřejné komunikace (volitelně)

*S homologační sadou EEC pro veřejné komunikace je max. rychlost omezena na 40 km/h (25 mph).

Jízda, na kterou nezapomenete

Díky výkonnému dieselovému motoru, hydraulicky ovládaným kotoučovým brzdám a posilovači řízení je toto čtyřmístné vozidlo překvapivě čiperné a rychlé.

Spousta prostoru pro čtyři

Čtyři sedadla. Opravdový pohon všech kol. A nezávislé zavěšení všech kol pro hladkou, komfortní jízdu.

Sklopné zadní lavicové sedadlo

Zadní lavicové sedadlo lze rychle sklopit a vzniklý prostor využít pro přepravu dlouhých předmětů.

Gator XUV 825i

Zažijte výkon

Citlivý zážehový motor o objemu 812 cm³ pro rychlost až 71 km/h. Vysoká přepravní kapacita v každém terénu. Opravdový pohon všech kol, nezávislé zavěšení všech kol a posilovač řízení vám vždy umožní plnou kontrolu. Ať už je výzva jakákoliv, XUV 825i je dychtivý vyrazit.

XUV 825i

Zážehový motor
Zdvihový objem: 812 cm³
Rychlost: 71 km/h
Pohon všech kol
Plně nezávislé odpružení
Maximální hmotnost přívěsu: 680 kg
Nosnost korby: 454 kg

– Nejlepší jízda ze všech Gatorů
– Posilovač řízení

Nabitý adrenalinem

Maximální rychlost 71 km/h a hydraulické kotoučové brzdy pro rychlou a bezpečnou přepravu.

Zkratka? Proč ne?

Posilovač řízení ve standardu pro výjimečný komfort a ovládání.

Přepravní nosnost

Přepravujte dokonce těžké, objemné náklady v korbě Deluxe.

Dostanete se všude

Díky skutečnému pohonu všech kol a velké světlé výšce vozidla překonáte všechny překážky.

Příslušenství

Přehled veškerého příslušenství viz. strana 38/39

Kabiny / přístřešky / ochranný rám

Přístřešek Deluxe
Certifikován dle SAE, aby zajistil ochranu posádky při převrácení vozidla. Je vybaven tříbodovým bezpečnostním pásem a lze ho přestavět na plnohodnotnou komfortní kabinu.

Ochranný rám ve standardu
Certifikovaný na ochranu při převrácení, zahrnuje tříbodový bezpečnostní pás.

Čelní sklo
Výškově nastavitelné, tónované akrylové čelní sklo se snadno montuje a chrání obsluhu před prachem a větrem.

Plastové dveře
Robustní plastové dveře o nízké hmotnosti chrání posádku před deštěm a blátem.

Sítě
Demontovatelné sítě nabízejí vyšší bezpečnost a ochranu. (Standardní výbava všech modelů XUV a HPX)

Plátěná střecha
Střecha z odolné tkaniny se upevní na ochranný rám během několika sekund a poskytuje ochranu cestujícím, sedadlům a ovládacím prvkům.

Sedadla

Jezděte stylově a pohodlně s našimi sedadly s vysokým opěradlem nebo skořepinovými sedadly. Volba je na vás!

Bezpečnost
Vaše bezpečnost je naší prvořadou prioritou. Proto je každý Gator ve standardu vybaven komfortním tříbodovým bezpečnostním pásem automobilového typu.

Sportovní sedadla

Skořepinová sedadla s vysokým opěradlem

Lavicové sedadlo

Ochrana

Robustní ochranný rám
Odolný ochranný rám na předním nárazníku dodává moderní a agresivní vzhled.

Zadní nárazník
Zadní nárazník nabízí stylovou, odolnou ochranu zadní části vozidla.

Ochranný nárazník na korbě
Ochranný nárazník na korbě nabízí kromě robustní ochrany boků korby navíc stylový design.

Přední nárazník
Pevný přední nárazník s novým designem a ochranným rámem dodává všem modelům Gator řady T moderní a agresivní vzhled.

Ochranné nárazníky
Robustní ochranné nárazníky nejen zabraňují poškození v důsledku bočního nárazu, ale rovněž dodávají moderní a agresivní vzhled.

Nosič na kapotě
Rozšiřte pracovní schopnosti vašeho Gatoru pomocí nosiče na kapotě. Nosič se snadno montujte na přední ochranný rám.

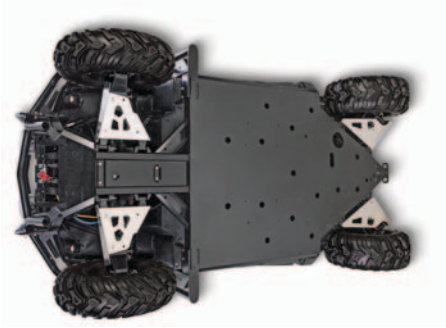

Kryt spodní části
Polyetylénový kryt spodní části snadno klouže přes překážky, čímž chrání rám a hnací ústrojí před nečistotami a poškozením.

Homologace a světla

Homologační sada pro veřejné komunikace
S homologační sadou EEC pro veřejné komunikace lze vaše užitkové vozidlo Gator používat na veřejných komunikacích.

Sada světel Deluxe
Sada světel Deluxe zahrnuje brzdová, koncová, směrová a výstražná světla.

Výkonná spotová světla Hella
Dvě 55wattová světla montovaná na robustním předním ochranném rámu pro zvětšení osvětlené oblasti.

Příslušenství

Korba

Elektrické vyklápění korby
Zvedejte a spouštějte korbu jednoduše ze sedadla spínačem v palubní desce. Elektromechanické ovládání, zkonstruováno pro maximální nosnost korby.

Přídavné bočnice
Čtyři přídavné bočnice jednoduše zvýší stěny korby na 610 mm a objem na 920 litrů.

Organizér pro korbu
Korbu Deluxe lze vybavit volitelným organizérem, který lze umístit vpředu nebo vzadu a rychle jej znovu demontovat bez použití nářadí.

Držák nářadí
Boční držák nářadí umožňuje maximálně využít korbu pro přepravu dlouhých nářadí. Držáky jsou nastavitelné a umožňují přepravovat celou škálu předmětů.

Další doplňky

Tachometr
Elektronický tachometr a analogové měrky voltmetru integrované v přístrojové desce. Dobré pro úkoly vyžadující přesnost.

Kobereček na podlahu
Omyvatelný kobereček na podlahu chrání podlahu a minimalizuje prach, nečistoty a hluk na stanovišti obsluhy.

Naviják
- Pro náklad o hmotnosti až 1134 kg
- Zkonstruován pro manipulaci s kmeny, vytahování keřů nebo napínání plotů
- Vyšší účinnost a lepší rozložení zatížení díky tiché, třístupňové planetární konstrukci převodovky
- Montuje se vpředu i vzadu

Radlice

Čelní radlice (1,68 m)
- Odklízení sněhu / lehkého materiálu
- 5polohové ruční nastavení úhlu
- Ovládaná navijákem (vyžaduje doplňkové příslušenství)
- Dvě nastavitelné ližiny
- Výměnná hrana

Čelní radlice (1,83 m)
- Odklízení sněhu / lehkého materiálu
- 3polohové ruční nastavení úhlu
- Elektrohydraulický systém zvedání
- Rychloupínací systém
- Dvě nastavitelné ližiny
- Výměnná hrana

Čelní radlice (1,83 m)
- Odklízení sněhu / lehkého materiálu
- 3polohové ruční nastavení úhlu
- Elektrohydraulický systém zvedání
- Rychloupínací systém
- Dvě nastavitelné ližiny
- Výměnná hrana

Pneumatiky a závěs

Cayman LS (trávník i vozovka)
- Vysoká úroveň komfortu
- Hladká jízda
- Nízký stupeň opotřebení na tvrdém povrchu

Turf
- Šetrné k trávníku
- Velmi dobrá trakce na vlhkém povrchu
- Vysoká úroveň komfortu
- Nízký stupeň opotřebení

Směrové pneumatiky Turf
- Minimální dopad na terén
- Dlouhá životnost na tvrdém povrchu
- 4 vrstvy pro vynikající odolnost vůči defektu

Cayman AT (všechny povrchy)
- Univerzální pneumatiky pro využití na silnici i mimo ni
- Dobrá trakce v terénu
- Nízké stlačování půdy

Cayman KT (Knobby)
- Univerzální pneumatiky přednostně pro použití v terénu
- Dobrá trakce v terénu
- Nízké stlačování půdy

Cayman XT (extrémní terény)
- Vynikající trakce v terénu
- Odolné proti defektu
- Lze je rovněž použít na silnici

HPAP (vysoce výkonné, univerzální)
- Optimální trakce
- Minimální dopad na terén

HPAT (agresivní běhoun)
- Agresivní terénní pneumatiky
- Odolný běhoun
- Maximální přilnavost kol v terénu

Terra-Hawk AT (všechny povrchy)
- Univerzální pneumatiky pro využití na silnici i mimo ni
- Dobrá trakce v terénu
- Nízké stlačování půdy

Ancla M-T (extrémní terény)
- Agresivní terénní vzorek běhounu
- Vynikající trakce v blátivém terénu, bez obětování jízdního komfortu
- 4 vrstvy pro vynikající odolnost vůči defektu

Radiální pneumatiky Maxxis Big Horn 2.0
- Radiální konstrukce pneumatiky lepší absorpci nárazů
- Ráfky z lehkých slitin
- Asymetrický vzorek má předvídatelné chování v zatáčkách a snadno překoná kořeny i kameny
- 6 vrstev pro maximální odolnost vůči defektu

Tažné zařízení
Lze ho namontovat na standardní zadní držák závěsu nebo na volitelný přední držák závěsu pro tažení přívěsů.

Příslušenství

Vše co, hledáte, najdete zde

	CX	TS	TX	TX Turf	TE	TH	HPX	XUV 550	XUV 550 S4	XUV 855D	XUV 855D S4	XUV 825i
Kabiny / přístřešky / ochranný rám												
Přístřešek Deluxe (včetně střechy)							■			■		■
Standardní ROPS (ochranný rám obsluhy)							□	■	■	□	■	□
Sítě							■	■	■	■	■	■
Plastové poloviční dveře							□			□	□	□
Celé skleněné nebo vinylové dveře		□	□	□	□	□	□			□		□
Protisluneční přístřešek	□											
Standardní ROPS, plastová střecha							□	□	□	□	□	□
Standardní ROPS, plátěná střecha							□			□		□
Čelní sklo	□	□	□	□	□	□	□	□	□	□	□	□
Standardní ROPS, poloviční čelní sklo								□	□			
Zadní okno / Panel s oknem		□	□	□	□	□	□	□	□	□	□	□
Vnější zpětná zrcátka		□	□	□	□	□	■*	□	□	■*	□	■*
Čelní sklo se stěračem		□	□	□	□	□	□			□		□
Ostřikovače čelního skla		□	□	□	□	□	□			□		□
Topení						□	□			□		□
Sluneční clona		□	□	□	□	□	□			□		□
Vnitřní osvětlení		□	□	□	□	□	□			□		□
Čelní pracovní světlomety (2)		□	□	□	□	□	□			□		□
Zadní pracovní světlo (1)		□	□	□	□	□	□			□		□
Elektroinstalace		□	□	□	□	□	□			□		□
Sedadla												
Skořepinová sedadla s vysokým opěradlem	■	■	■	■	■	■	■	■	■	■	■	■
Lavicové sedadlo										□		□
Sportovní sedadla										□		□
Nastavitelné sedadlo řidiče		□	□	□	□	□	■	■	■	■	■	■
Homologace												
Homologační sada pro veřejné komunikace		□	□	□	□	□	□	□	□	□	□	
Homologace přístřešku					□	□						
Světla												
Maják		□	□	□	□	□	□	□	□	□		□
Sada světel Deluxe	□	□	□	□	□	□	□	□	□	□	□	□
Sada brzdových / koncových světel		□	□	□	□	□	□	■	■	■	■	■
Výkonná spotová světla Hella							□	□	□	□	□	□
Řada spínačů na standardním ROPS							■	□	□	■	□	■
Ochrana												
Přední nárazník	□	□	□	□	□		■	■	■	■	■	■
Přední ochranný rám		□	□	□	□		□	□	□	□	□	□
Ochranné nárazníky		□	□	□	□		□	□	□	□	□	□
Kryty homokinetických kloubů (přední a zadní)							□	□	□	□	□	□
Kryt spodní části								□		□	□	□
Zadní nárazník			□	□	□	□		■	■	■	■	■
Chránič brzdových a koncových světel			□	□	□	□				□	□	□
Kobereček na podlahu	□	□	□	□	□	□	□	□	□	□	□	□
Nosič na kapotě		□	□	□	□	□	□	□	□	□	□	□
Odolné přední odpružení	□	□	□	□	□	□	□			■	■	■
Plachta na vozidlo	□	□	□	□	□	□	□	□	□	□		

	CX	TS	TX	TX Turf	TE	TH	HPX	XUV 550	XUV 550 S4	XUV 855D	XUV 855D S4	XUV 825i
Korba												
Manuální vyklápění			■	■	■	■				■	■	■
Eletrické vyklápění	□	□	□	□	□	□	□	□	□	□	□	□
Přídavné bočnice			□	□	□	□		□	□	□	□	□
Organizér			□	□	□	□				□	□	□
Držák nářadí			□	□	□	□				□	□	□
Ochranný nárazník			□	□	□					□	□	□
Vložka do korby		□					□					
Kolejnice								□	□			
Nástřik vložky do korby			■	■	■	■				■	■	■
Rohož	□		□	□	□	□		□	□	□	□	□
Pryžová rohož		□					□					
Boční úložný box		□	□	□			□					
Závěs												
Zadní závěs	□	□			□	□	□	□	□	□	□	□
Závěs koule	□	□	□	□	□	□	□	□	□	□	□	□
Zadní držák závěsu	□	□	□	□	□	□	□	■	■	■	■	■
Výkyvné táhlo	□	□	□	□	□	□	□	□	□	□	□	□
Přední držák závěsu		□	□		□		□	□	□	■		
Radlice												
Radlice (1,68 m)								□	□			
Radlice (1,83 m)		□	□	□	□	□	□			□	□	□
Radlice ve tvaru V (1,83 m)		□	□	□	□	□	□			□	□	□
Pneumatiky												
Cayman LS (trávník i vozovka)	□											
Turf		□	□	□	□	□	□					
Směrové pneumatiky Turf								□	□			
Cayman AT (všechny povrchy)		□	□			□						
Cayman KT (Knobby)		□				□						
Cayman XT (extrémní terén)			□									
HPAP (vysoce výkonné, univerzální)								□				
HPAT (agresivní běhoun)								□				
Terra-Hawk AT (všechny povrchy)										□		□
Ancla M-T (extrémní terén)								□	□	□	□	□
Radiální pneumatiky Maxxis Big Horn 2.0								□		□	□	□
Další doplňky												
Naviják		□	□	□	□	□	□	□	□	□	□	□
Alarm zpětného chodu	□	□	□	□	■	□	□	□	□	□	□	□
Držák na kbelík			□	□	□	□		□	□	□	□	□
Sada vysokokapacitního alternátoru (55 A)	□	□	□			□		□	□	■	■	■
Sada klakson	□	□	□	□	□	□	□	□	□			
Sněhové řetězy	□											
Tachometr								□	□			
Kryt sedadla	□	□	□	□	□	□	□	□	□			

■ Standard □ Volitelně * Zrcátka jsou volitelná u standardního ROPS

	CX	ŘADA T	
	Pracovní řada	Pracovní řada	
	CX	**TS**	**TX / TX Turf**
Motor			
Typ	286 cm³, 1válcový, čtyřdobý, zážehový	351 cm³, 1válcový, čtyřdobý, zážehový	675 cm³ / 401 cm³, 2válcový / 1válcový, čtyřdobý, zážehový
Výkon kW (koní) při ot./min	5,7 (7,8) při 3300 98/67/ES	7,1 (9,7) při 3300 98/67/ES	12,5 (16,8) při 3200 / 8 (10,9) při 3250 98/67/ES
Chladicí systém	Vzduch	Vzduch	Vzduch
Objem palivové nádrže, l	11,4	18,9	18,9
Posilovač řízení	Není k dispozici	Není k dispozici	Není k dispozici
Pohon všech kol	Ne	Ne	Ne
Hnací ústrojí			
Typ	Variátor s plynule proměnným převodovým stupněm (CVT)	Variátor s plynule proměnným převodovým stupněm (CVT)	Variátor s plynule proměnným převodovým stupněm (CVT)
Pojezdová rychlost, km/h	0 – 24 vpřed	0 – 32 vpřed	0 – 32 vpřed / 0 – 25 vpřed
Uzávěrka diferenciálu	Standard, ručně ovládaná	Standard, ručně ovládaná	Standard, ručně ovládaná
Brzdy	Mokrý kotouč v převodovce	Mokrý kotouč v převodovce	Hydraulické kotoučové brzdy na všech kolech
Odpružení, přední	Nezávislé, jednoduché A rameno	Nezávislý pružinový tlumič, jednoduché A rameno	Nezávislý pružinový tlumič, jednoduché A rameno
Odpružení, zadní	Třípružinový tlumič	Dvě vysoké flotační pneumatiky, pneumatiky s nízkým tlakem vzduchu (pevná náprava)	Polonezávislý tlumič s vinutím
Zdvih pružiny, mm	82 přední, 89 zadní	127 přední	127 přední, 76 zadní
Rozměry			
Rozměry (Š x D x V), mm	1245 x 2494 x 1118	1525 x 2746 x 1108	1525 x 2847 x 1108 / 1525 x 2847 x 1209
Hmotnost (včetně náplní), kg	312	415	508 / 501
Maximální hmotnost přívěsu, kg	272	408	454
Užitná hmotnost, kg	363	408	454
Světlá výška	Pod nápravou: 178 Pod stupačkou: 122	Pod nápravou: 152 Pod stupačkou: 250	Pod nápravou: 145 Pod stupačkou: 270
Korba Deluxe			
Typ/materiál	Polyetylén se skelnými vlákny o vysoké hustotě	Ocel (16 gauge)	Deluxe (polypropylenové boční panely a sklopné zadní čelo; ocelová podlaha a opěrná mříž)
Rozměry (D x Š x V), mm	734 x 970 x 198	1003 x 1245 x 229	1143 x 1320 x 305
Objem, l	140	290	460
Nosnost, kg	181	227	272
Pneumatiky			
Přední	20 x 8.5 – 8, 4 PR Cayman LS	22.5 x 10 – 8, 4 PR Cayman KT (Knobby) 22.5 x 10 – 8, 4 PR Cayman Turf 22.5 x 10 – 8, 4 PR Cayman AT (všechny terény)	22 x 9.5 – 10, 4 PR Cayman AT (všechny terény – dostupné pouze pro TX) 22 x 9.5 – 10, 4 PR Cayman Turf 22 x 9.5 – 10, 4 PR Cayman XT (extrémní terén – dostupné pouze pro TX)
Zadní	20 x 10 – 8, 4 PR Cayman LS	25 x 12 – 9, 4 PR Cayman KT (Knobby) 25 x 12 – 9, 4 PR Cayman Turf 25 x 13 – 9, 4 PR Cayman AT (všechny terény)	24 x 10.5 – 10, 4 PR Cayman AT (všechny terény – dostupné pouze pro TX) 24 x 12 – 10, 4 PR Cayman Turf24 x 12 – 10, 4 PR Cayman XT (extrémní terén – dostupné pouze pro TX)
Barvy	Zelená & žlutá	Zelená & žlutá	Zelená & žlutá
Počet míst	2	2	2

			HPX	PROGATOR
			Pracovní řada	Pracovní řada
	TE	**TH 6x4**	**HPX**	**ProGator**
	Elektromotor s vnějším buzením 48 V	854 cm³, 3válcový, čtyřdobý, dieselový	854 cm³, 3válcový, čtyřdobý, dieselový	1115 cm³, 3válcový, dieselový
	48 V s 8 bateriemi Trojan T-145	13,6 (18,5) při 3400 ECE-R24	13,6 (18,5) při 3400 ECE-R24	16,5 (22,1) při 3200
	Není k dispozici	Kapalina	Kapalina	Kapalina
	Není k dispozici	18,9	20,1	30,3
	Není k dispozici	Není k dispozici	Není k dispozici	Ano
	Ne	Ano	Ano	Ano, volitelně
	Není k dispozici	Variátor s plynule proměnným převodovým stupněm (CVT)	2rychlostní variátor s plynule proměnným převodovým stupněm (CVT)	5rychlostní plně synchronizovaná převodovka s pěti převodovými stupni vpřed a jednou zpátečkou
	0 – 24 vpřed	0 – 32 vpřed	0 – 40 vpřed	0 – 31 vpřed
		Standard, ručně ovládaná	Automatická uzávěrka (přední) / pozitivní uzávěrka, aktivovaná mechanicky, ovládaná ručně (zadní)	Standard, ručně ovládaná
	Duální mechanický buben na zadních kolech	Mokrý kotouč v převodovce	Přední/zadní hydraulické kotoučové	Přední / zadní hydraulické kotoučové
	Nezávislý pružinový tlumič, jednoduché A rameno	Nezávislý pružinový tlumič, jednoduché A rameno	Nezávislé se zavěšením McPherson	Duální listové pružiny a tlumiče
	Dvě vysoké flotační pneumatiky, pneumatiky s nízkým tlakem vzduchu (pevná náprava)	Dvě vysoké flotační pneumatiky, pneumatiky s nízkým tlakem vzduchu (pevná náprava)	Tlumič s vinutím	Duální listové pružiny a tlumiče
	127 přední	127 přední	131 přední, 90 zadní	–
	1525 x 2728 x 1130	1525 x 2754 x 1108	1506 x 2870 x 1867	1586 x 3285 x 1936
	667 s bateriemi	630	693	856 (základní stroj, bez řidiče, bez spolujezdce, bez příslušenství)
	273	726	590	680
	408	726	635	1535 (užitná nosnost u verze s pohonem všech kol s odolným odpružením)
	Pod stupačkou: 185	Pod nápravou: 165 Pod stupačkou: 216	Pod nápravou: 152 Pod stupačkou: 305	Pod nápravou: 168
	Deluxe (polypropylenové boční panely a sklopné zadní čelo; ocelová podlaha a opěrná mříž)	Deluxe (polypropylenové boční panely a sklopné zadní čelo; ocelová podlaha a opěrná mříž)	Ocel	Ocel
	1143 x 1320 x 305	1143 x 1320 x 305	1116 x 1244 x 229	1600 x 1283 x 267
	460	460	320	550
	272	544	454	907
	22x9.5 – 10, 4 PR Cayman Turf	22.5 x 10 – 8, 4 PR Cayman KT (Knobby) 22.5 x 10 – 8, 4 PR Cayman Turf 22.5 x 10 – 8, 4 PR Cayman AT (všechny terény)	24 x 9.5 – 10, 4 PR vysoce výkonné, univerzální (HPAP) 24 x 9.5 – 10, 4 PR vysoce výkonné, všechny terény (HPAT) 24 x 9.5 – 10, 4 PR Turf	23 x 10.50 – 12, 4 PR Industrial Trax 23 x 10.50 – 12, 4 PR hladké pneumatiky
	24 x 12 – 10, 4 PR Cayman Turf	25 x 12 – 9, 4 PR Cayman KT (Knobby) 25 x 12 – 9, 4 PR Cayman Turf 25 x 13 – 9, 4 PR Cayman AT (všechny terény)	24 x 10.5 – 10, 4 PR vysoce výkonné, univerzální (HPAP) 24 x 12 – 10, 4 PR vysoce výkonné, všechny terény (HPAT) 24 x 12 – 10, 4 PR Turf	26 x 12.00 – 12, 4 PR MultiTrac C/S 26 x 14.00 – 12, 4 PR MultiTrac C/S 26 x 14.00 – 12, 4 PR hladké pneumatiky 26 x 14.00 – 12, 4 PR fervejové pneumatiky
	Zelená & žlutá	Zelená & žlutá	Zelená & žlutá	Zelená & žlutá
	2	2	2	2

ŘADA XUV

Terénní řada

	XUV 550	XUV 550 S4
Motor		
Typ	570 cm³, 4dobý zážehový, karburátor	570 cm³, 4dobý zážehový, karburátor
Výkon kW (koní) při ot./min	12,1 (16) při 3600 98/67/ES	12,1 (16) při 3600 98/67/ES
Chladicí systém	Vzduch	Vzduch
Objem palivové nádrže, l	18,5	18,5
Posilovač řízení	Není k dispozici	Není k dispozici
Pohon všech kol	Ano	Ano
Hnací ústrojí		
Typ	2rychlostní variátor s plynule proměnným převodovým stupněm (CVT) se spojkovou skříní	2rychlostní variátor s plynule proměnným převodovým stupněm (CVT) se spojkovou skříní
Pojezdová rychlost, km/h	0 – 45* vpřed	0 – 45* vpřed
Uzávěrka diferenciálu	Omezený prokluz (přední) / pozitivní uzávěrka aktivovaná mechanicky – ovládaná ručně (zadní)	Omezený prokluz (přední) / pozitivní uzávěrka aktivovaná mechanicky – ovládaná ručně (zadní)
Brzdy	Přední/zadní hydraulické kotoučové	Přední/zadní hydraulické kotoučové
Odpružení, přední	Plně nezávislé, dvojité A rameno s nastavitelným vinutím	Plně nezávislé, dvojité A rameno s nastavitelným vinutím
Odpružení, zadní	Nezávislé; rameno H a regulační článek s nastavitelným tlumičem	Nezávislé; rameno H a regulační článek s nastavitelným tlumičem
Zdvih pružiny, mm	229 přední, 203 zadní	229 přední, 203 zadní
Rozměry		
Rozměry (Š x D x V), mm	1435 x 2921 x 1867	1435 x 3708 x 1880
Hmotnost (včetně náplní), kg	553	660
Maximální hmotnost přívěsu, kg	499	499
Užitná hmotnost, kg	363	544
Světlá výška	Pod nápravou: 267 Pod stupačkou: 267	Pod nápravou: 236 Pod stupačkou: 236
Korba Deluxe		
Typ/materiál	Polyethylen vyztužený kopolymerovými vlákny	Polyethylen vyztužený kopolymerovými vlákny
Rozměry (D x Š x V), mm	820 x 1209 x 297	820 x 1209 x 297
Objem, l	250	250 (až 370 se sklopným zadním lavicovým sedadlem)
Nosnost, kg	181	181
Pneumatiky		
Přední	25 x 8 – 12 Ancla XT 26 x 8 – 14 Big Horn Maxxis XT 25 x 8 – 12 směrové Turf	25 x 8–12 Ancla XT 25 x 8–12 směrové Turf
Zadní	25 x 10 – 12 Ancla XT 26 x 10 – 14 Big Horn Maxxis XT 25 x 10 – 12 směrové Turf	25 x 10–12 Ancla XT 25 x 10–12 směrové Turf
Barvy	Zelená & žlutá	Zelená & žlutá
Počet míst	2	4

*S homologační sadou EEC pro veřejné komunikace je max. rychlost omezena na 40 km/h (25 mph).

XUV 855D	XUV 855D S4	XUV 825i
854 cm³, 3válcový, dieselový	854 cm³, 3válcový, dieselový	812 cm³, 3válcový zážehový, elektronické vstřikování paliva (EFI)
16,1 (21,9) při 3400 ECE-R24	16,1 (21,9) při 3400 ECE-R24	37 (50) při 6000 J1349
Kapalina	Kapalina	Kapalina
27,6	27,6	27,6
Standard	Standard	Standard
Ano	Ano	Ano
2rychlostní variátor s plynule proměnným převodovým stupněm (CVT) se spojkovou skříní a motorovou brzdou	2rychlostní variátor s plynule proměnným převodovým stupněm (CVT) se spojkovou skříní a motorovou brzdou	2rychlostní variátor s plynule proměnným převodovým stupněm (CVT) se spojkovou skříní a motorovou brzdou
0–51* vpřed	0–51* vpřed	0–71 vpřed
Automatická uzávěrka (přední) / pozitivní uzávěrka aktivovaná mechanicky – ovládaná ručně (zadní)	Automatická uzávěrka (přední) / pozitivní uzávěrka aktivovaná mechanicky – ovládaná ručně (zadní)	Automatická uzávěrka (přední) / pozitivní uzávěrka aktivovaná mechanicky – ovládaná ručně (zadní)
Přední/zadní hydraulické kotoučové	Přední/zadní hydraulické kotoučové	Přední/zadní hydraulické kotoučové
Plně nezávislé, dvojité A rameno s nastavitelným vinutím	Plně nezávislé, dvojité A rameno s nastavitelným vinutím	Plně nezávislé, dvojité A rameno s nastavitelným vinutím
Plně nezávislé, dvojité A rameno s nastavitelným vinutím a příčným stabilizátorem	Plně nezávislé, dvojité A rameno s nastavitelným vinutím a příčným stabilizátorem	Plně nezávislé, dvojité A rameno s nastavitelným vinutím a příčným stabilizátorem
203 přední, 229 zadní	203 přední, 229 zadní	203 přední, 229 zadní
1571 x 3021 x 1903	1571 x 3911 x 1903	1571 x 3021 x 1903
788	946	788
680	680	680
635	635	635
Pod nápravou: 267 Pod stupačkou: 311	Pod nápravou: 267 Pod stupačkou: 311	Pod nápravou: 267 Pod stupačkou: 311
Deluxe (polypropylenové boční panely a sklopné zadní čelo; ocelová podlaha a opěrná mříž)	Deluxe (polypropylenové boční panely a sklopné zadní čelo; ocelová podlaha a opěrná mříž)	Deluxe (polypropylenové boční panely a sklopné zadní čelo; ocelová podlaha a opěrná mříž)
1143 x 1320 x 305	1143 x 1320 x 305	1143 x 1320 x 305
460	460	460
454	454	454
26 x 9.00 – 12, 4 PR Ancla XT 25 x 9.00 – 12, 4 PR Terrahawk AT 27 x 9.00 – 14, 6 PR Big Horn Maxxis XT	25 x 9.00 – 12, 4 PR Terrahawk AT 27 x 9.00 – 14, 6 PR Big Horn Maxxis XT	26 x 9.00 – 12, 4 PR Ancla XT 25 x 9.00 – 12, 4 PR Terrahawk AT 27 x 9.00 – 14, 6 PR Big Horn Maxxis XT
26 x 11.00 – 12, 4 PR Ancla XT 25 x 11.00 – 12, 4 PR Terrahawk AT 27 x 11.00 – 14, 6 PR Big Horn Maxxis XT	25 x 11.00 – 12, 4PR Terrahawk AT 27 x 11.00 – 14, 6PR Big Horn Maxxis XT	26 x 11.00 – 12, 4 PR Ancla XT 25 x 11.00 – 12, 4 PR Terrahawk AT 27 x 11.00 – 14, 6 PR Big Horn Maxxis XT
Zelená & žlutá; olivová & černá	Olivová & černá	Zelená & žlutá
2	4	2

Zažijte ten rozdíl

Chcete rychlou a upřímnou radu od odborníka? Pak se obraťte na svého místního prodejce John Deere. Je tu vždy pro vás – ať už potřebujete originální náhradní díl, speciální diagnostiku nebo „pouze“ trochu podpory od těch, kteří vědí co a jak. Jako vyškolený odborník je vám váš prodejce vždy připraven pomoci. Protože my víme, že nesrovnatelné produkty vyžadují nesrovnatelný servis.

Přesvědčte se sami!

JOHN DEERE

Nejlepší nákup je nákup na úvěr

Váš prodejce John Deere vám může nabídnout finanční možnosti, které jsou stejně kvalitní jako naše produkty. Kontaktujte svého místního prodejce a žádejte komplexní nabídku finančních možností, které budou odpovídat specifickým potřebám vašeho podnikání.

Tento dokument byl vytvořen pro celosvětové účely. Ačkoli jsou zde uvedeny všeobecné informace, obrázky a popisy, některé obrázky a údaje mohou obsahovat nabídky z oblasti financí, úvěru, pojištění a výrobků a příslušenství, které ve všech regionech nejsou k dispozici. Podrobné informace získáte u svého místního prodejce. Společnost John Deere si vyhrazuje právo na změnu parametrů a provedení výrobků popsaných v tomto dokumentu bez předchozího upozornění.

JohnDeere.com

YY143430 2CZE 2/14 1/1/2